POZNÁMKA

.

- PŘED VÝROBOU VÝPLNÍ OTVORŮ NUTNO ZAMĚŘIT SKUTEČNÉ ROZMĚRY DOTČENÝCH STAVEBNÍCH KONSTRUKCÍ PŘÍMO NA STAVBĚ !
- VZORKY PŘED OBJEDNÁNÍM A VÝROBOU NUTNO PŘEDLOŽIT GENERÁLNÍMU PROJEKTANTOVI, INVESTOROVI A ZÁSTUPCI NPÚ K ODSOUHLASENÍ
- MATERIÁL, PROFILACE, POVRCHOVÁ ÚPRAVA (LESK, MAT), ODSTÍN BÍLÉ BARVY, KOVÁNÍ, ATD PODLÉHAJÍ ODSOUHLASENÍ ZÁSTUPCŮ NPÚ
- VÝKRESOVÁ DOKUMENTACE NENAHRAZUJE DOKUMENTACI DÍLENSKOU

ZHOTOVITEL	ING. ARCH. TOMÁŠ ŠONOVSKÝ ARCHITEKTONICKÁ KANCELÁŘ, OSTRAVA GEN. PÍKY 2889/6, 702 00 OSTRAVA, WWW. ARCHITEKT - SONOVSKY.CZ, IČ: 12658391, tel 603 495 728
NÁZEV STAVBY	**SOKOLOVNA KRNOV** **CELKOVÁ REKONSTRUKCE BUDOVY**
VYPRACOVAL:	ING. ARCH. TOMÁŠ ŠONOVSKÝ, GEN. PÍKY 2889/6, 701 00 OSTRAVA 1
OBJEDNATEL	MĚSTO KRNOV, HLAVNÍ NÁMĚSTÍ 96/1, 794 01 KRNOV
STUPEŇ PROJEKTOVÉ DOKUMENTACE	DPS
STAVEBNÍ OBJEKT	**SO 01 - SOKOLOVNA**
DATUM VYPRACOVÁNÍ	2020
ČÁST	**D.1.1 - ARCHITEKTONICKO - STAVEBNÍ ŘEŠENÍ**
MĚŘÍTKO	
NÁZEV VÝKRESU	**SPECIFIKACE TRUHLÁŘSKÝCH VÝROBKŮ (mimo výrobky v obvodovém plášti)**
ČÍSLO ZAKÁZKY	05 - 2019
ČÍSLO VÝKRESU	**D.1.1- 26**

DVEŘNÍ KLIKA

DVEŘNÍ ZÁVĚSY

OKENNÍ ZARÁŽKA

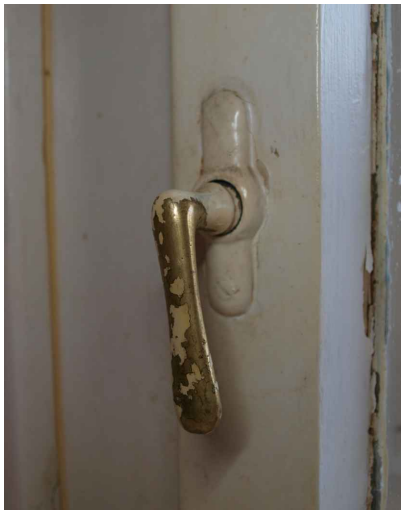

OKENNÍ KLIKA

DVEŘNÍ MADLO KYVNÝCH DVEŘÍ

ODK.	SCHÉMA	POPIS	POČET KUSŮ 1.PP	1.NP	2.NP	3.NP	4.NP	STŘ.	CELKEM	POZNÁMKA
1/T	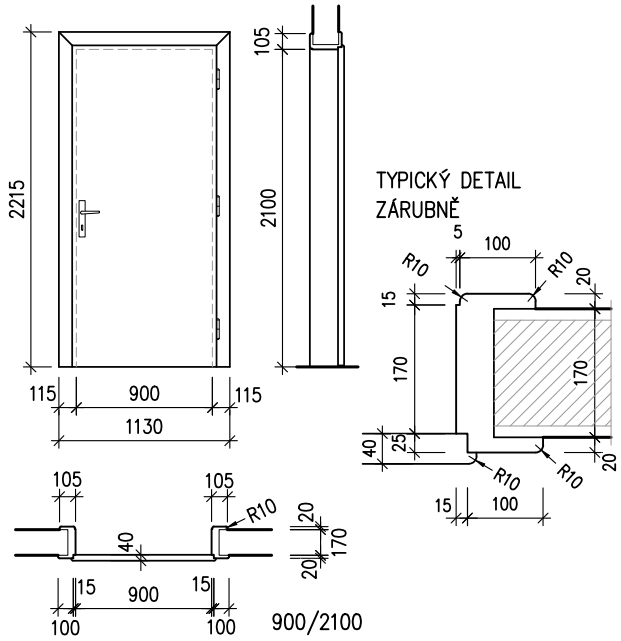	NOVÉ DVEŘE VE VZHLEDU PŮVODNÍCH VNITŘNÍ DŘEVĚNÉ DVEŘNÍ KŘÍDLO PRO DVEŘE OTOČNÉ, JEDNOKŘÍDLOVÉ, PLNÉ, HLADKÉ, RÁMOVÉ KONSTRUKCE S OBLÝMI HRANAMI, OBOUSTRANNĚ POTAŽENÉ PŘEKLIŽKOU, DO DŘEVĚNÉ OBLOŽKOVÉ ZÁRUBNĚ VE ZDĚNÉ PŘÍČCE TL. 150 mm (BEZ OMÍTEK) KOVÁNÍ, POVRCH MOSAZ – ZÁVĚSY PRO DVEŘE OTOČNÉ, ŠTÍTOVÉ KOVÁNÍ PRO KLIKA/KLIKA, MECHANICKÝ ZADLABACÍ ZÁMEK PRO CYLINDRICKOU VLOŽKU, OBOUSTRANNÁ CYLINDRICKÁ VLOŽKA V SYSTÉMU SGHK POVRCHOVÁ ÚPRAVA DVEŘÍ I ZÁRUBNĚ – BÍLÝ LAK ROZMĚR DVEŘÍ 900 / 2 100 mm, PRAVÉ ROZMĚR VČETNĚ ZÁRUBNĚ (MAX) 1 130 / 2 215 mm	–	1	–	–	–	–	1	POZICE 1.32/1.01
2/T	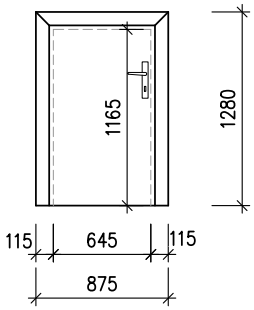	TVAROVÁ KOPIE VNITŘNÍ DŘEVĚNÉ DVEŘNÍ KŘÍDLO PRO DVEŘE OTOČNÉ, JEDNOKŘÍDLOVÉ, PLNÉ, HLADKÉ, RÁMOVÉ KONSTRUKCE S OBLÝMI HRANAMI, OBOUSTRANNĚ POTAŽENÉ PŘEKLIŽKOU, DO DŘEVĚNÉ OBLOŽKOVÉ ZÁRUBNĚ VE ZDĚNÉ PŘÍČCE TL. 180 mm (VČETNĚ OMÍTEK) KOVÁNÍ, POVRCH MOSAZ – ZÁVĚSY PRO DVEŘE OTOČNÉ, ŠTÍTOVÉ KOVÁNÍ PRO KLIKA/KLIKA, MECHANICKÝ ZADLABACÍ ZÁMEK PRO OBYČEJNÝ KLÍČ POVRCHOVÁ ÚPRAVA DVEŘÍ I ZÁRUBNĚ – BÍLÝ LAK ROZMĚR DVEŘÍ 645 / 1 165 mm, LEVÉ ROZMĚR VČETNĚ ZÁRUBNĚ (MAX) 875 / 1 280 mm	–	1	–	–	–	–	1	POZICE 1.02/1.01

ODK.	SCHÉMA	POPIS	POČET KUSŮ 1.PP	1.NP	2.NP	3.NP	4.NP	STŘ.	CELKEM	POZNÁMKA
3/T			–	1	–	–	–	–	1	POZICE 1.03a/1.01

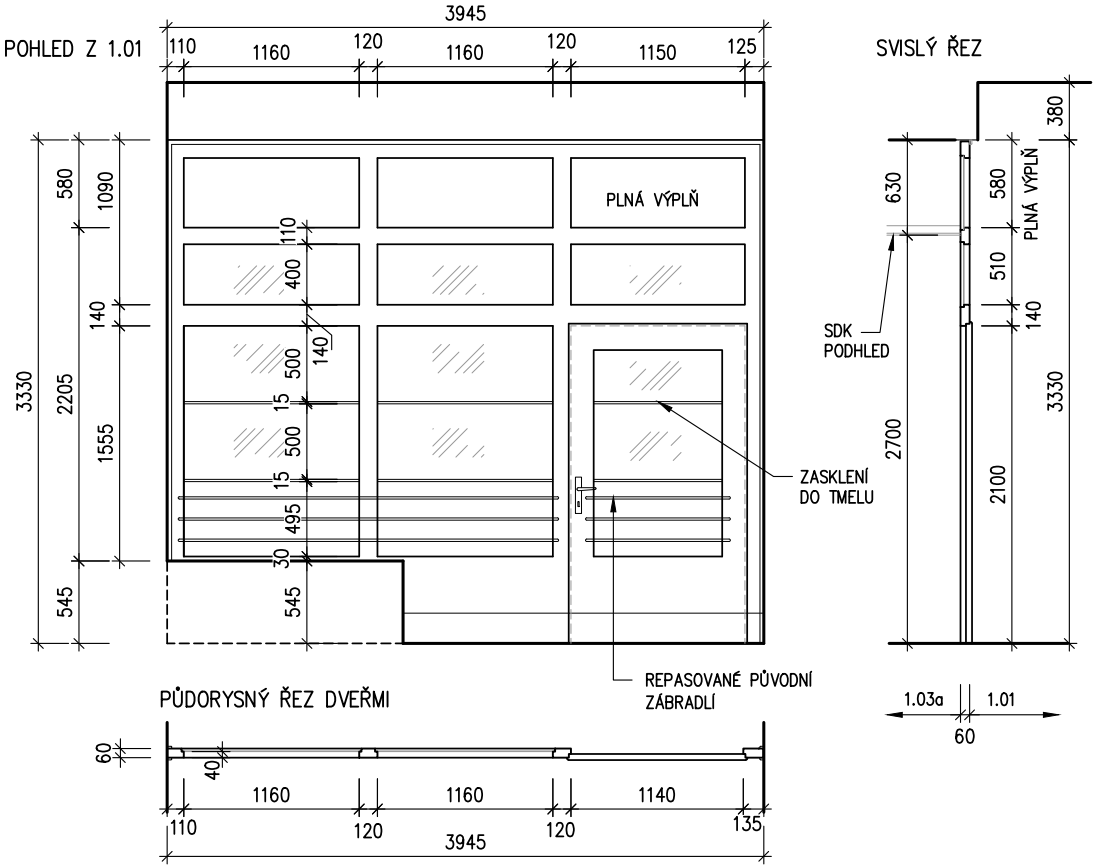

TVAROVÁ KOPIE SE ZMĚNOU V NADPRAŽÍ

VNITŘNÍ DŘEVĚNÁ PROSKLENÁ STĚNA S JEDNOKŘÍDLOVÝMI ÚNIKOVÝMI DVEŘMI, DVĚMA PEVNÝMI BOČNÍMI DÍLY A PEVNÝMI DÍLY V NADPRAŽÍ, Z NICHŽ HORNÍ TROJICE JE OPATŘENA NEPRŮHLEDNOU VÝPLNÍ (PŘEKLIŽKOU) V BARVĚ PRVKU

KONSTRUKCE – RÁMOVÁ Z MĚKKÉHO MASIVNÍHO DŘEVA
ZASKLENÍ – JEDNODUCHÉ SKLO ČIRÉ, BEZPEČNOSTNÍ, DO TMELU, HORNÍ ČÁST NADSVĚTLÍKU – PLNÁ NEPRŮHLEDNÁ VÝPLŇ
KOVÁNÍ, POVRCH MOSAZ – ZÁVĚSY PRO DVEŘE OTOČNÉ, ŠTÍTOVÉ KOVÁNÍ PRO KLIKA/KLIKA, MECHANICKÝ ZADLABACÍ PANIKOVÝ ZÁMEK PRO CYLINDRICKOU VLOŽKU, OBOUSTRANNÁ CYLINDRICKÁ VLOŽKA V SYSTÉMU SGHK, ZAVÍRAČ INTEGROVANÝ DO DVEŘNÍHO KŘÍDLA, REPASOVANÉ VODOROVNÉ OCHRANNÉ ZÁBRADLÍ Z PŮVODNÍCH DVEŘÍ
POVRCHOVÁ ÚPRAVA DVEŘÍ I ZÁRUBNĚ – BÍLÝ LAK

ROZMĚR DVEŘÍ 1 140 / 2 090 mm PRAVÉ
CELKOVÝ ROZMĚR 3 945 / 3 330 mm

ODK.	SCHÉMA	POPIS	POČET KUSŮ 1.PP	1.NP	2.NP	3.NP	4.NP	STŘ.	CELKEM	POZNÁMKA
3/T	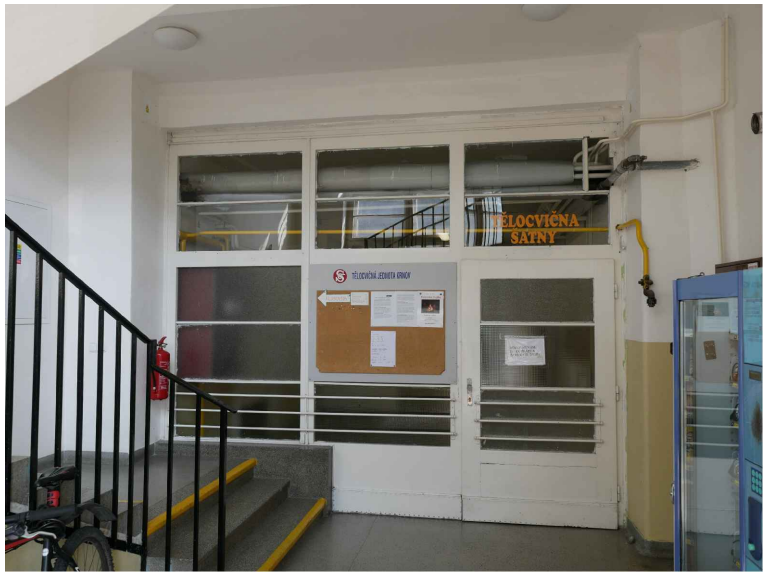 POHLED NA PROSKLENOU STĚNU 3/T ZE VSTUPNÍ HALY 1.01	DETAIL ZÁBRADLÍ								
4/T	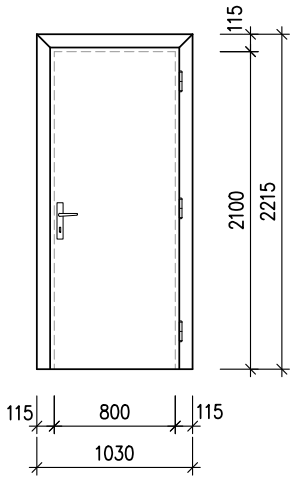	NOVÉ DVEŘE VE VZHLEDU PŮVODNÍCH VNITŘNÍ DŘEVĚNÉ DVEŘNÍ KŘÍDLO PRO DVEŘE OTOČNÉ, JEDNOKŘÍDLOVÉ, PLNÉ, HLADKÉ, RÁMOVÉ KONSTRUKCE S OBLÝMI HRANAMI, OBOUSTRANNĚ POTAŽENÉ PŘEKLIŽKOU, DO DŘEVĚNÉ OBLOŽKOVÉ ZÁRUBNĚ VE ZDĚNÉ PŘÍČCE TL. 180 mm (VČETNĚ OMÍTEK) KOVÁNÍ, POVRCH MOSAZ – ZÁVĚSY PRO DVEŘE OTOČNÉ, ŠTÍTOVÉ KOVÁNÍ PRO KLIKA/KLIKA, MECHANICKÝ ZADLABACÍ ZÁMEK PRO CYLINDRICKOU VLOŽKU, OBOUSTRANNÁ CYLINDRICKÁ VLOŽKA V SYSTÉMU SGHK POVRCHOVÁ ÚPRAVA DVEŘÍ I ZÁRUBNĚ – BÍLÝ LAK ROZMĚR DVEŘÍ 800 / 2 100 mm, PRAVÉ ROZMĚR VČETNĚ ZÁRUBNĚ (MAX) 1 030 / 2 215 mm	–	1	–	–	–	–	1	POZICE 1.04/1.03a

AKCE: SOKOLOVNA KRNOV – CELKOVÁ REKONSTRUKCE BUDOVY

VÝROBKY S POŽÁRNÍ ODOLNOSTÍ

ZAK. Č.: 05–2019

LIST Č.: T – 05

ODK.	SCHÉMA	POPIS	POČET KUSŮ							POZNÁMKA
			1.PP	1.NP	2.NP	3.NP	4.NP	STŘ.	CELKEM	
5/T	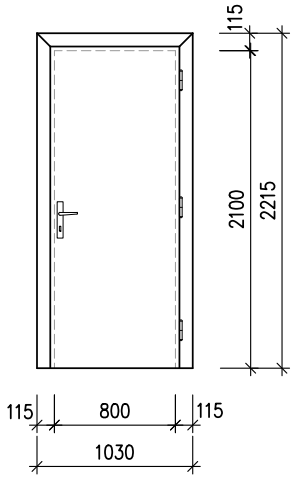	NOVÉ DVEŘE VE VZHLEDU PŮVODNÍCH VNITŘNÍ DŘEVĚNÉ DVEŘNÍ KŘÍDLO PRO DVEŘE OTOČNÉ, JEDNOKŘÍDLOVÉ, PLNÉ, HLADKÉ, RÁMOVÉ KONSTRUKCE S OBLÝMI HRANAMI, OBOUSTRANNĚ POTAŽENÉ PŘEKLIŽKOU, DO DŘEVĚNÉ OBLOŽKOVÉ ZÁRUBNĚ VE ZDĚNÉ PŘÍČCE TL. 150 mm (+ 2x KERAM. OBKLAD) KOVÁNÍ, POVRCH MOSAZ – ZÁVĚSY PRO DVEŘE OTOČNÉ, ŠTÍTOVÉ KOVÁNÍ PRO KLIKA/KLIKA, MECHANICKÝ ZADLABACÍ ZÁMEK PRO CYLINDRICKOU VLOŽKU, OBOUSTRANNÁ CYLINDRICKÁ VLOŽKA V SYSTÉMU SGHK POVRCHOVÁ ÚPRAVA DVEŘÍ I ZÁRUBNĚ – BÍLÝ LAK ROZMĚR DVEŘÍ 800 / 2 100 mm, PRAVÉ ROZMĚR VČETNĚ ZÁRUBNĚ (MAX) 1 030 / 2 215 mm	–	1	–	–	–	–	1	POZICE 1.04/1.03a
6/T	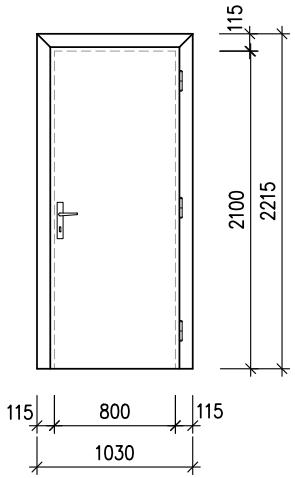	NOVÉ DVEŘE VE VZHLEDU PŮVODNÍCH VNITŘNÍ DŘEVĚNÉ DVEŘNÍ KŘÍDLO PRO DVEŘE OTOČNÉ, JEDNOKŘÍDLOVÉ, PLNÉ, HLADKÉ, RÁMOVÉ KONSTRUKCE S OBLÝMI HRANAMI, OBOUSTRANNĚ POTAŽENÉ PŘEKLIŽKOU, DO DŘEVĚNÉ OBLOŽKOVÉ ZÁRUBNĚ VE ZDĚNÉ PŘÍČCE TL. 180 mm (VČETNĚ OMÍTEK + 1x KERAM. OBKLAD) KOVÁNÍ, POVRCH MOSAZ – ZÁVĚSY PRO DVEŘE OTOČNÉ, ŠTÍTOVÉ KOVÁNÍ PRO KLIKA/KLIKA, MECHANICKÝ ZADLABACÍ ZÁMEK PRO CYLINDRICKOU VLOŽKU, OBOUSTRANNÁ CYLINDRICKÁ VLOŽKA V SYSTÉMU SGHK POVRCHOVÁ ÚPRAVA DVEŘÍ I ZÁRUBNĚ – BÍLÝ LAK ROZMĚR DVEŘÍ 800 / 2 100 mm, PRAVÉ ROZMĚR VČETNĚ ZÁRUBNĚ (MAX) 1 030 / 2 215 mm	–	1	–	–	–	–	1	POZICE 1.06/1.03a

AKCE:	SOKOLOVNA KRNOV – CELKOVÁ REKONSTRUKCE BUDOVY	TRUHLÁŘSKÉ VÝROBKY – TVAROVÉ KOPIE	ZAK. Č.: 05–2019	LIST Č.: T – 06

ODK.	SCHÉMA	POPIS		POČET KUSŮ 1.PP	1.NP	2.NP	3.NP	4.NP	STŘ.	CELKEM	POZNÁMKA
7/T	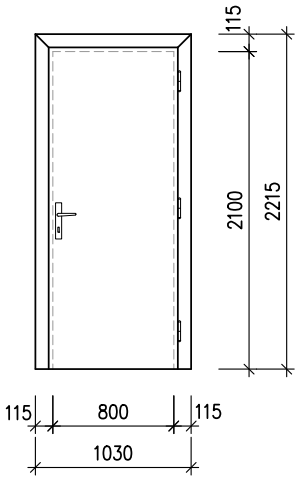	NOVÉ DVEŘE VE VZHLEDU PŮVODNÍCH VNITŘNÍ DŘEVĚNÉ DVEŘNÍ KŘÍDLO PRO DVEŘE OTOČNÉ, JEDNOKŘÍDLOVÉ, PLNÉ, HLADKÉ, RÁMOVÉ KONSTRUKCE S OBLÝMI HRANAMI, OBOUSTRANNĚ POTAŽENÉ PŘEKLIŽKOU, DO DŘEVĚNÉ OBLOŽKOVÉ ZÁRUBNĚ VE ZDĚNÉ PŘÍČCE TL. 150 mm (+ 2x KERAM. OBKLAD) KOVÁNÍ, POVRCH MOSAZ – ZÁVĚSY PRO DVEŘE OTOČNÉ, ŠTÍTOVÉ KOVÁNÍ PRO KLIKA/KLIKA, MECHANICKÝ ZADLABACÍ ZÁMEK PRO OBYČEJNÝ KLÍČ POVRCHOVÁ ÚPRAVA DVEŘÍ I ZÁRUBNĚ – BÍLÝ LAK ROZMĚR DVEŘÍ 800 / 2 100 mm ROZMĚR VČETNĚ ZÁRUBNĚ (MAX) 1 030 / 2 215 mm	LEVÉ	–	1	–	–	–	–	1	POZICE 1.07/1.06
			PRAVÉ	–	1	–	–	–	–	1	POZICE 1.10/1.09
8/T	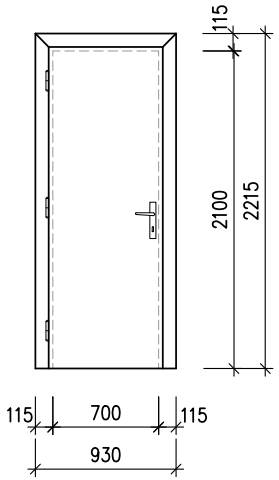	NOVÉ DVEŘE VE VZHLEDU PŮVODNÍCH VNITŘNÍ DŘEVĚNÉ DVEŘNÍ KŘÍDLO PRO DVEŘE OTOČNÉ, JEDNOKŘÍDLOVÉ, PLNÉ, HLADKÉ, RÁMOVÉ KONSTRUKCE S OBLÝMI HRANAMI, OBOUSTRANNĚ POTAŽENÉ PŘEKLIŽKOU, DO DŘEVĚNÉ OBLOŽKOVÉ ZÁRUBNĚ VE ZDĚNÉ PŘÍČCE TL. 170 mm (+ 2x KERAM. OBKLAD) KOVÁNÍ, POVRCH MOSAZ – ZÁVĚSY PRO DVEŘE OTOČNÉ, ŠTÍTOVÉ KOVÁNÍ PRO KLIKA/KLIKA, MECHANICKÝ ZADLABACÍ WC ZÁMEK POVRCHOVÁ ÚPRAVA DVEŘÍ I ZÁRUBNĚ – BÍLÝ LAK ROZMĚR DVEŘÍ 700 / 2 100 mm, ROZMĚR VČETNĚ ZÁRUBNĚ (MAX) 930 / 2 215 mm	LEVÉ	–	2	–	–	–	–	2	POZICE 1.07/1.08

ODK.	SCHÉMA	POPIS	POČET KUSŮ 1.PP	1.NP	2.NP	3.NP	4.NP	STŘ.	CELKEM	POZNÁMKA
9/T	POHLED Z 1.03a 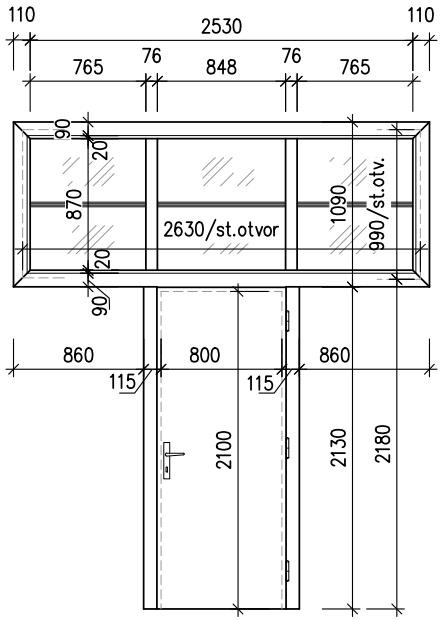 SVISLÉ ŘEZY 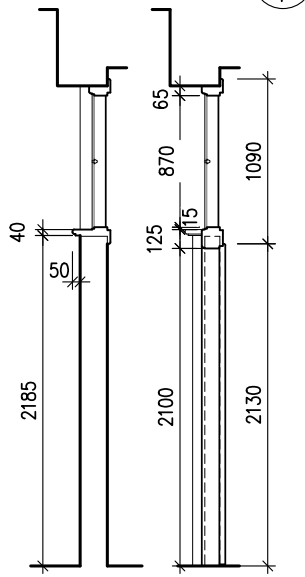 	9/T SESTAVA NOVÝCH DVEŘÍ S NADSVĚTLÍKEM VNITŘNÍ DŘEVĚNÉ DVEŘNÍ KŘÍDLO PRO DVEŘE OTOČNÉ, JEDNOKŘÍDLOVÉ, PLNÉ, HLADKÉ, RÁMOVÉ KONSTRUKCE S OBLÝMI HRANAMI, OBOUSTRANNĚ POTAŽENÉ PŘEKLIŽKOU, DO DŘEVĚNÉ OBLOŽKOVÉ ZÁRUBNĚ VE ZDĚNÉ PŘÍČCE TL. 180 mm + KERAM. OBKLAD, DOPLNĚNÉ O TROJDÍLNÝ PEVNÝ NADSVĚTLÍK ZASKLENÝ ČIRÝM SKLEM (DO TMELU) KOVÁNÍ, POVRCH MOSAZ – ZÁVĚSY PRO DVEŘE OTOČNÉ, ŠTÍTOVÉ KOVÁNÍ PRO KLIKA/KLIKA, MECHANICKÝ ZADLABACÍ ZÁMEK PRO CYLINDRICKOU VLOŽKU, OBOUSTRANNÁ CYLINDRICKÁ VLOŽKA V SYSTÉMU SGHK POVRCHOVÁ ÚPRAVA DVEŘÍ I ZÁRUBNĚ – BÍLÝ LAK ROZMĚR DVEŘÍ 800 / 2 100 mm, PRAVÉ ROZMĚR NASVĚTLÍKU (MAX) 2 750 / 1 090 mm	–	1	–	–	–	–	1	POZICE 1.09/1.03a
10/T	PŮDORYSNÝ ŘEZ NADSVĚTLÍKEM 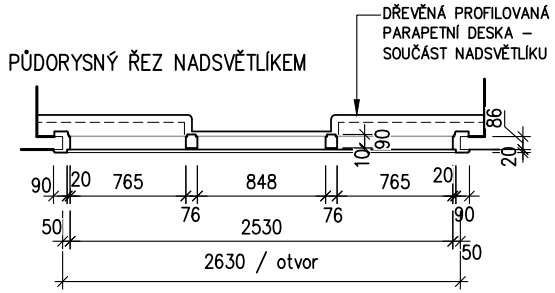 PŮDORYSNÝ ŘEZ DVEŘMI 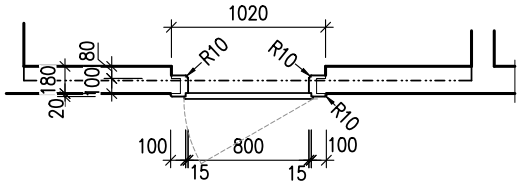 	10/T SESTAVA NOVÝCH DVEŘÍ S NADSVĚTLÍKEM DTTO 9/T S ROZDÍLEM V TLOUŠŤCE ZÁRUBNĚ VE ZDĚNÉ PŘÍČCE TL. 180 mm (TZN. BEZ KERAM. OBKLADU) ROZMĚR DVEŘÍ 800 / 2 100 mm, PRAVÉ ROZMĚR NASVĚTLÍKU (MAX) 2 740 / 1 090 mm	–	1	–	–	–	–	1	POZICE 1.12/1.03a

AKCE:	SOKOLOVNA KRNOV – CELKOVÁ REKONSTRUKCE BUDOVY	TRUHLÁŘSKÉ VÝROBKY – TVAROVÉ KOPIE	ZAK. Č.: 05–2019	LIST Č.: T – 08

ODK.	SCHÉMA	POPIS	POČET KUSŮ 1.PP	1.NP	2.NP	3.NP	4.NP	STŘ.	CELKEM	POZNÁMKA
11/T	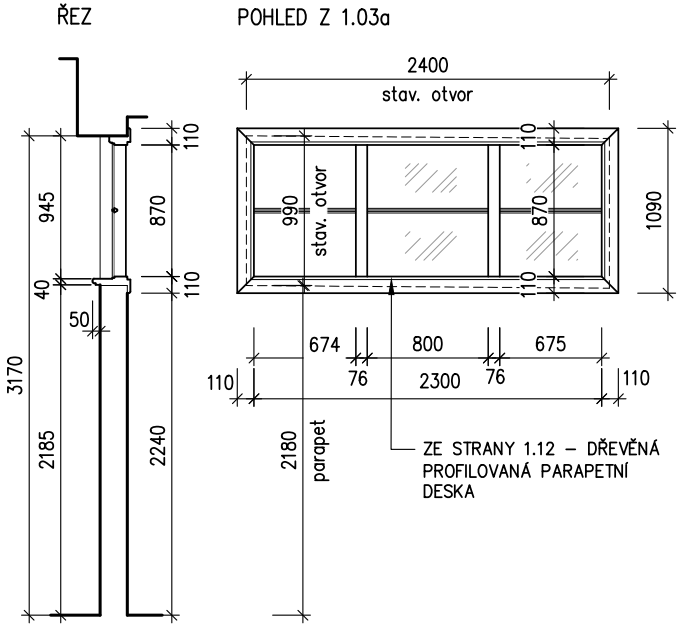	NOVÝ DVEŘNÍ NADSVĚTLÍK DŘEVĚNÝ, VNITŘNÍ, TŘÍDÍLNÝ, PEVNÝ NADSVĚTLÍK OSAZENÝ DO ZDĚNÉ PŘÍČKY TL. 180 mm, ZASKLENÝ SKLEM ČIRÝM, DO TMELU POVRCHOVÁ ÚPRAVA – BÍLÝ LAK ROZMĚR (MAX) 2 400 / 1 090 mm	–	1	–	–	–	–	1	POZICE 1.12/1.03a
12/T	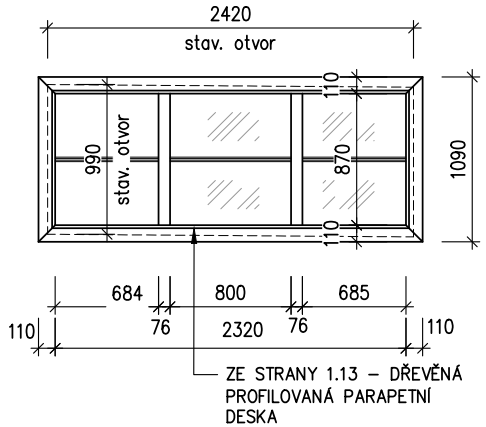	NOVÝ DVEŘNÍ NADSVĚTLÍK – SCHÉMA VIZ 11/T DŘEVĚNÝ, VNITŘNÍ, TŘÍDÍLNÝ, PEVNÝ NADSVĚTLÍK OSAZENÝ DO ZDĚNÉ PŘÍČKY TL. 180 mm + KERAM. OBKLAD, ZASKLENÝ SKLEM ČIRÝM, DO TMELU POVRCHOVÁ ÚPRAVA – BÍLÝ LAK ROZMĚR (MAX) 2 420 / 1 090 mm	–	1	–	–	–	–	1	POZICE 1.13/103a

ODK.	SCHÉMA	POPIS	POČET KUSŮ 1.PP	1.NP	2.NP	3.NP	4.NP	STŘ.	CELKEM	POZNÁMKA
13/T	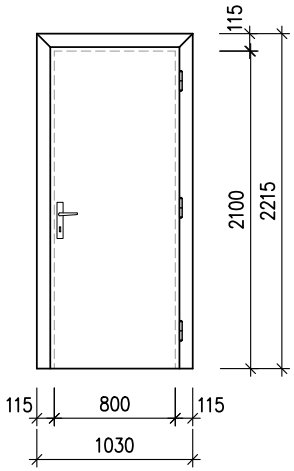	NOVÉ DVEŘE VE VZHLEDU PŮVODNÍCH VNITŘNÍ DŘEVĚNÉ DVEŘNÍ KŘÍDLO PRO DVEŘE OTOČNÉ, JEDNOKŘÍDLOVÉ, PLNÉ, HLADKÉ, RÁMOVÉ KONSTRUKCE S OBLÝMI HRANAMI, OBOUSTRANNĚ POTAŽENÉ PŘEKLIŽKOU, DO DŘEVĚNÉ OBLOŽKOVÉ ZÁRUBNĚ VE ZDĚNÉ PŘÍČCE TL. 150 mm (+ 1x KERAM. OBKLAD, 1x OMÍTKA) KOVÁNÍ, POVRCH MOSAZ – ZÁVĚSY PRO DVEŘE OTOČNÉ, ŠTÍTOVÉ KOVÁNÍ PRO KLIKA/KLIKA, MECHANICKÝ ZADLABACÍ ZÁMEK PRO OBYČEJNÝ KLÍČ POVRCHOVÁ ÚPRAVA DVEŘÍ I ZÁRUBNĚ – BÍLÝ LAK ROZMĚR DVEŘÍ 800 / 2 100 mm, PRAVÉ ROZMĚR VČETNĚ ZÁRUBNĚ (MAX) 1 030 / 2 215 mm	–	1	–	–	–	–	1	POZICE 1.13/1.12
14/T	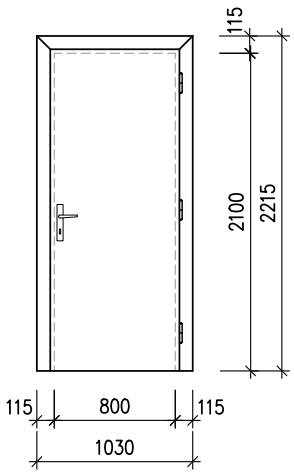	NOVÉ DVEŘE VE VZHLEDU PŮVODNÍCH VNITŘNÍ DŘEVĚNÉ DVEŘNÍ KŘÍDLO PRO DVEŘE OTOČNÉ, JEDNOKŘÍDLOVÉ, PLNÉ, HLADKÉ, RÁMOVÉ KONSTRUKCE S OBLÝMI HRANAMI, OBOUSTRANNĚ POTAŽENÉ PŘEKLIŽKOU, DO DŘEVĚNÉ OBLOŽKOVÉ ZÁRUBNĚ VE ZDĚNÉ PŘÍČCE TL. 180 mm (+ 1x KERAM. OBKLAD) KOVÁNÍ A POVRCHOVÁ ÚPRAVA DTTO POL. 13/T ROZMĚR DVEŘÍ 800 / 2 100 mm, PRAVÉ ROZMĚR VČETNĚ ZÁRUBNĚ (MAX) 1 030 / 2 215 mm	–	1	–	–	–	–	1	POZICE 1.15/1.14

ODK.	SCHÉMA	POPIS	POČET KUSŮ 1.PP	1.NP	2.NP	3.NP	4.NP	STŘ.	CELKEM	POZNÁMKA
15/T	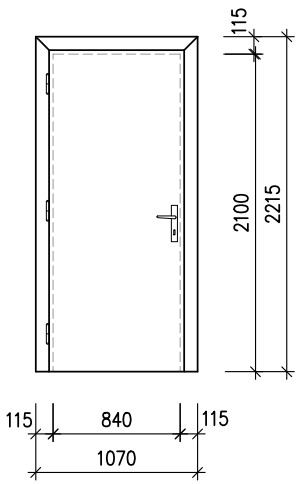	TVAROVÁ KOPIE PŮVODNÍCH DVEŘÍ VNITŘNÍ DŘEVĚNÉ DVEŘNÍ KŘÍDLO PRO DVEŘE OTOČNÉ, JEDNOKŘÍDLOVÉ, PLNÉ, HLADKÉ, RÁMOVÉ KONSTRUKCE S OBLÝMI HRANAMI, OBOUSTRANNĚ POTAŽENÉ PŘEKLIŽKOU, DO DŘEVĚNÉ OBLOŽKOVÉ ZÁRUBNĚ VE ZDĚNÉ PŘÍČCE TL. 180 mm (+ 1x KERAM. OBKLAD) KOVÁNÍ, POVRCH MOSAZ – ZÁVĚSY PRO DVEŘE OTOČNÉ, ŠTÍTOVÉ KOVÁNÍ PRO KLIKA/KLIKA, MECHANICKÝ ZADLABACÍ ZÁMEK PRO CYLINDRICKOU VLOŽKU, OBOUSTRANNÁ CYLINDRICKÁ VLOŽKA V SYSTÉMU SGHK POVRCHOVÁ ÚPRAVA DVEŘÍ I ZÁRUBNĚ – BÍLÝ LAK ROZMĚR DVEŘÍ 840 / 2 100 mm, LEVÉ ROZMĚR VČETNĚ ZÁRUBNĚ (MAX) 1 070 / 2 215 mm	–	1	–	–	–	–	1	POZICE 1.18/103a
16/T	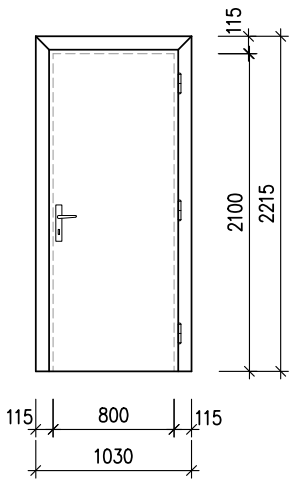	NOVÉ DVEŘE VE VZHLEDU PŮVODNÍCH VNITŘNÍ DŘEVĚNÉ DVEŘNÍ KŘÍDLO PRO DVEŘE OTOČNÉ, JEDNOKŘÍDLOVÉ, PLNÉ, HLADKÉ, RÁMOVÉ KONSTRUKCE S OBLÝMI HRANAMI, OBOUSTRANNĚ POTAŽENÉ PŘEKLIŽKOU, DO DŘEVĚNÉ OBLOŽKOVÉ ZÁRUBNĚ VE ZDĚNÉ PŘÍČCE TL. 100 mm (+1x KERAM. OBKLAD, 1x OMÍTKA) KOVÁNÍ, POVRCH MOSAZ – ZÁVĚSY PRO DVEŘE OTOČNÉ, ŠTÍTOVÉ KOVÁNÍ PRO KLIKA/KLIKA, MECHANICKÝ ZADLABACÍ ZÁMEK PRO OBYČEJNÝ KLÍČ (M.Č. 1.19) NEBO WC ZÁMEK (M.Č. 1.18) POVRCHOVÁ ÚPRAVA DVEŘÍ I ZÁRUBNĚ – BÍLÝ LAK ROZMĚR DVEŘÍ 800 / 2 100 mm LEVÉ ROZMĚR VČETNĚ ZÁRUBNĚ (MAX) 1 030 / 2 215 mm	–	1	–	–	–	–	1	POZICE 1.19/1.20
		PRAVÉ	–	1	–	–	–	–	1	POZICE 1.18/1.20

ODK.	SCHÉMA	POPIS	POČET KUSŮ 1.PP	1.NP	2.NP	3.NP	4.NP	STŘ.	CELKEM	POZNÁMKA
17/T	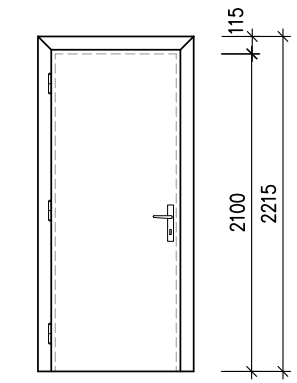	NOVÉ DVEŘE VE VZHLEDU PŮVODNÍCH VNITŘNÍ DŘEVĚNÉ DVEŘNÍ KŘÍDLO PRO DVEŘE OTOČNÉ, JEDNOKŘÍDLOVÉ, PLNÉ, HLADKÉ, RÁMOVÉ KONSTRUKCE S OBLÝMI HRANAMI, OBOUSTRANNĚ POTAŽENÉ PŘEKLIŽKOU, DO DŘEVĚNÉ OBLOŽKOVÉ ZÁRUBNĚ VE ZDĚNÉ PŘÍČCE TL. 150 mm (+1x KERAM. OBKLAD, 1x OMÍTKA) KOVÁNÍ, POVRCH MOSAZ – ZÁVĚSY PRO DVEŘE OTOČNÉ, ŠTÍTOVÉ KOVÁNÍ PRO KLIKA/KLIKA, MECHANICKÝ ZADLABACÍ ZÁMEK PRO CYLINDRICKOU VLOŽKU, OBOUSTRANNÁ CYLINDRICKÁ VLOŽKA V SYSTÉMU SGHK POVRCHOVÁ ÚPRAVA DVEŘÍ I ZÁRUBNĚ – BÍLÝ LAK ROZMĚR DVEŘÍ 800 / 2 100 mm, PRAVÉ ROZMĚR VČETNĚ ZÁRUBNĚ (MAX) 1 030 / 2 215 mm	–	1	–	–	–	–	1	POZICE 1.21/1.20
18/T		NOVÉ DVEŘE VE VZHLEDU PŮVODNÍCH VNITŘNÍ DŘEVĚNÉ DVEŘNÍ KŘÍDLO PRO DVEŘE OTOČNÉ, JEDNOKŘÍDLOVÉ, PLNÉ, HLADKÉ, RÁMOVÉ KONSTRUKCE S OBLÝMI HRANAMI, OBOUSTRANNĚ POTAŽENÉ PŘEKLIŽKOU, DO DŘEVĚNÉ OBLOŽKOVÉ ZÁRUBNĚ VE ZDĚNÉ PŘÍČCE TL. 180 mm (včetně omítek) KOVÁNÍ, POVRCHOVÁ ÚPRAVA DTTO PO. 17/T ROZMĚR DVEŘÍ 800 / 2 100 mm, PRAVÉ ROZMĚR VČETNĚ ZÁRUBNĚ (MAX) 1 030 / 2 215 mm	–	2	–	–	–	–	2	POZICE 1.20/1.03b 1.21/1.03b
19/T		NOVÉ DVEŘE VE VZHLEDU PŮVODNÍCH VNITŘNÍ DŘEVĚNÉ DVEŘNÍ KŘÍDLO PRO DVEŘE OTOČNÉ, JEDNOKŘÍDLOVÉ, PLNÉ, HLADKÉ, RÁMOVÉ KONSTRUKCE S OBLÝMI HRANAMI, OBOUSTRANNĚ POTAŽENÉ PŘEKLIŽKOU, DO DŘEVĚNÉ OBLOŽKOVÉ ZÁRUBNĚ VE ZDĚNÉ PŘÍČCE TL. 180 mm (VČETNĚ OMÍTEK + 1x KERAM. OBKLAD) KOVÁNÍ A POVRCHOVÁ ÚPRAVA DTTO POL. 17/T LEVÉ	–	1	–	–	–	–	1	POZICE 1.29/1.31
		ROZMĚR DVEŘÍ 900 / 2 100 mm ROZMĚR VČETNĚ ZÁRUBNĚ 1 130 / 2 215 mm PRAVÉ	–	1	–	–	–	–	1	POZICE 1.27/1.25

ODK.	SCHÉMA	POPIS	POČET KUSŮ 1.PP	1.NP	2.NP	3.NP	4.NP	STŘ.	CELKEM	POZNÁMKA
20/T	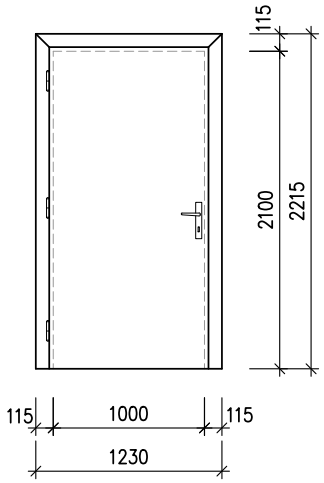	TVAROVÁ KOPIE PŮVODNÍCH DVEŘÍ VNITŘNÍ DŘEVĚNÉ DVEŘNÍ KŘÍDLO PRO DVEŘE OTOČNÉ, JEDNOKŘÍDLOVÉ, PLNÉ, HLADKÉ, RÁMOVÉ KONSTRUKCE S OBLÝMI HRANAMI, OBOUSTRANNĚ POTAŽENÉ PŘEKLIŽKOU, DO DŘEVĚNÉ OBLOŽKOVÉ ZÁRUBNĚ VE ZDĚNÉ PŘÍČCE TL. 180 mm (VČETNĚ OMÍTKY) KOVÁNÍ, POVRCH MOSAZ – ZÁVĚSY PRO DVEŘE OTOČNÉ, ŠTÍTOVÉ KOVÁNÍ PRO KLIKA/KLIKA, MECHANICKÝ ZADLABACÍ ZÁMEK PRO CYLINDRICKOU VLOŽKU, OBOUSTRANNÁ CYLINDRICKÁ VLOŽKA V SYSTÉMU SGHK POVRCHOVÁ ÚPRAVA DVEŘÍ I ZÁRUBNĚ – BÍLÝ LAK ROZMĚR DVEŘÍ 1 000 / 2 100 mm, LEVÉ ROZMĚR VČETNĚ ZÁRUBNĚ (MAX) 1 230 / 2 215 mm	–	1	–	–	–	–	1	POZICE 1.23/103b
22/T	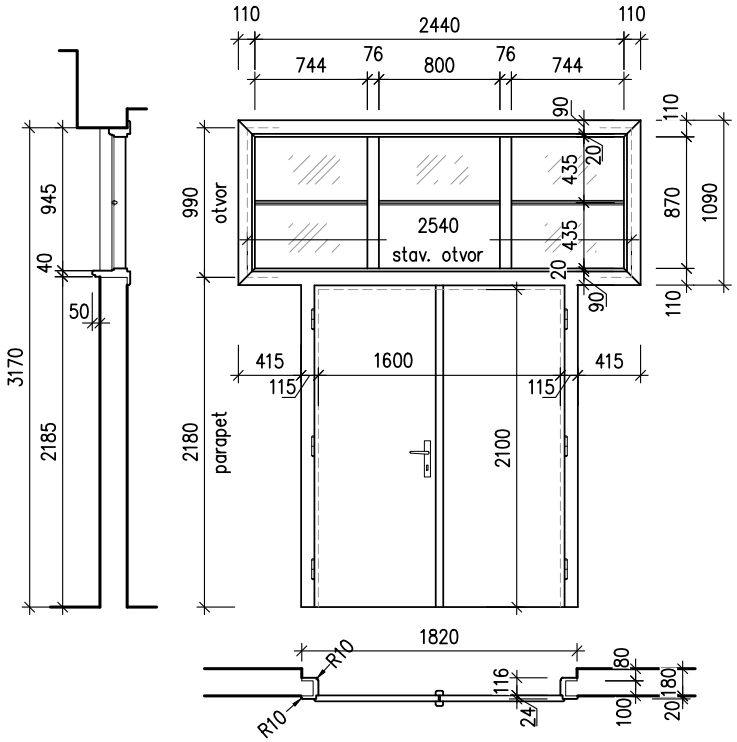	NOVÉ DVEŘE S NADSVĚTLÍKEM VNITŘNÍ DŘEVĚNÁ DVEŘNÍ KŘÍDLA PRO DVEŘE OTOČNÉ, DVOUKŘÍDLOVÉ, PLNÉ, HLADKÉ, RÁMOVÉ KONSTRUKCE S OBLÝMI HRANAMI, OBOUSTRANNĚ POTAŽENÉ PŘEKLIŽKOU, DO DŘEVĚNÉ OBLOŽKOVÉ ZÁRUBNĚ VE ZDĚNÉ PŘÍČCE TL. 180 mm, DOPLNĚNÉ O TŘÍDÍLNÝ PEVNÝ NADSVĚTLÍK ZASKLENÝ SKLEM ČIRÝM, DO TMELU KOVÁNÍ – ZÁVĚSY PRO DVEŘE OTOČNÉ, OBOUSTRANNÁ KLIKA, ŠTÍTY PRO ZADLABACÍ ZÁMEK S CYLINDRICKOU VLOŽKOU (VČETNĚ VLOŽKY), ZÁSTRČ NA PASIVNÍM KŘÍDLE TYP A BARVA KOVÁNÍ DLE PŮVODNÍCH DVEŘÍ POVRCHOVÁ ÚPRAVA – BÍLÝ LAK ROZMĚR DVEŘÍ 1 600 / 2 100 mm, AKTIVNÍ KŘÍDLO LEVÉ ROZMĚR NADSVĚTLÍKU 2 660 / 1 090 mm	–	1	–	–	–	–	1	POZICE 1.31/1.03a

ODK.	SCHÉMA	POPIS	POČET KUSŮ 1.PP	1.NP	2.NP	3.NP	4.NP	STŘ.	CELKEM	POZNÁMKA
21/T			–	1	–	–	–	–	1	POZICE 1.25/1.03a

POHLED Z 1.03a

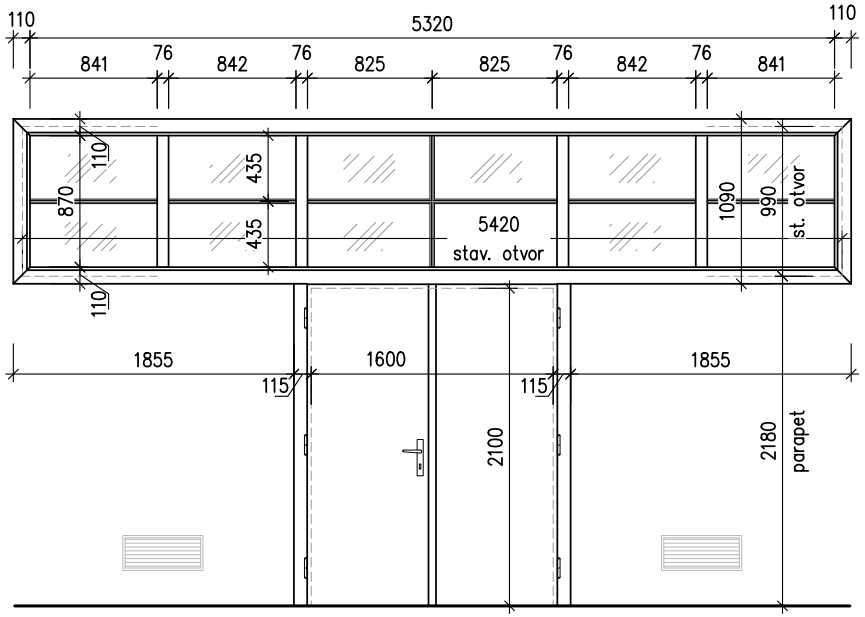

SVISLÉ ŘEZY

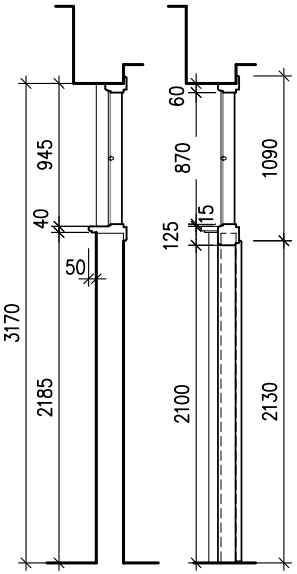

PŮDORYSNÝ ŘEZ NADSVĚTLÍKEM

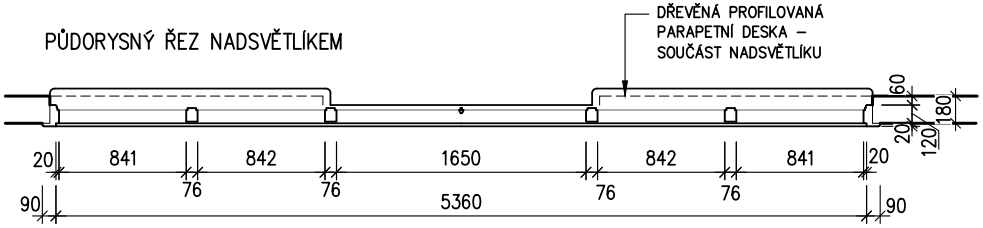

PŮDORYSNÝ ŘEZ DVEŘMI

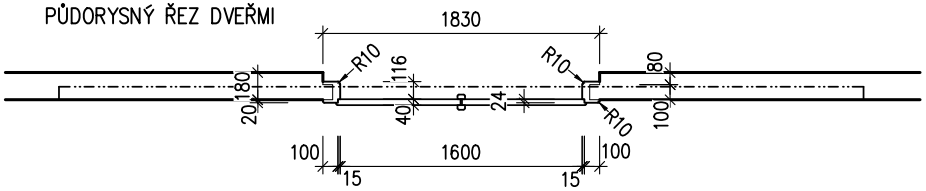

TVAROVÁ KOPIE DVEŘÍ S NADSVĚTLÍKEM

VNITŘNÍ DŘEVĚNÁ DVEŘNÍ KŘÍDLA PRO DVEŘE OTOČNÉ, DVOUKŘÍDLOVÉ, PLNÉ, HLADKÉ, RÁMOVÉ KONSTRUKCE S OBLÝMI HRANAMI, OBOUSTRANNĚ POTAŽENÉ PŘEKLIŽKOU, DO DŘEVĚNÉ OBLOŽKOVÉ ZÁRUBNĚ VE ZDĚNÉ PŘÍČCE TL. 180 mm, DOPLNĚNÉ O ŠESTIDÍLNÝ PEVNÝ NADSVĚTLÍK ZASKLENÝ SKLEM ČIRÝM, DO TMELU

KOVÁNÍ, POVRCH MOSAZ – ZÁVĚSY PRO DVEŘE OTOČNÉ, ŠTÍTOVÉ KOVÁNÍ PRO KLIKA/KLIKA, MECHANICKÝ ZADLABACÍ ZÁMEK PRO CYLINDRICKOU VLOŽKU, OBOUSTRANNÁ CYLINDRICKÁ VLOŽKA V SYSTÉMU SGHK

POVRCHOVÁ ÚPRAVA DVEŘÍ I ZÁRUBNĚ – BÍLÝ LAK

ROZMĚR DVEŘÍ	1 600 / 2 100 mm
AKTIVNÍ KŘÍDLO LEVÉ	
ROZMĚR NADSVĚTLÍKU (MAX)	5 540 / 1 090 mm

ODK.	SCHÉMA	POPIS	POČET KUSŮ 1.PP	1.NP	2.NP	3.NP	4.NP	STŘ.	CELKEM	POZNÁMKA
23/T			–	–	1	–	–	–	1	POZICE 2.02/2.03

POHLED Z 2.03

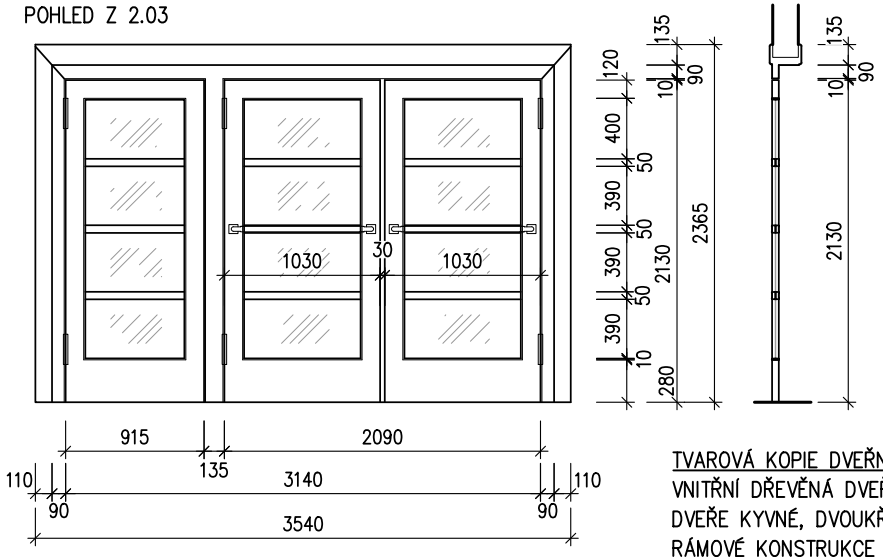

TVAROVÁ KOPIE DVEŘNÍ SESTAVY

VNITŘNÍ DŘEVĚNÁ DVEŘNÍ KŘÍDLA PRO ÚNIKOVÉ NEUZAMYKATELNÉ DVEŘE KYVNÉ, DVOUKŘÍDLOVÉ A JEDNOKŘÍDLOVÉ, PROSKLENÉ, RÁMOVÉ KONSTRUKCE S OBLÝMI HRANAMI, DO DŘEVĚNÉ OBLOŽKOVÉ ZÁRUBNĚ VE ZDĚNÉ PŘÍČCE TL. 170 mm (VČETNĚ OMÍTEK)

ZASKLENÍ – JEDNODUCHÉ SKLO ČIRÉ, BEZPEČNOSTNÍ, DO TMELU
KOVÁNÍ, POVRCH MOSAZ – ZÁVĚSY PRO DVEŘE KYVNÉ, REPASOVANÁ PŮVODNÍ MADLA, BEZ ZÁMKŮ

POVRCHOVÁ ÚPRAVA DVEŘÍ I ZÁRUBNĚ – BÍLÝ LAK

ROZMĚR VČETNĚ ZÁRUBNĚ 3 540 / 2365 mm

ODK.	SCHÉMA	POPIS	POČET KUSŮ 1.PP	1.NP	2.NP	3.NP	4.NP	STŘ.	CELKEM	POZNÁMKA
24 / T	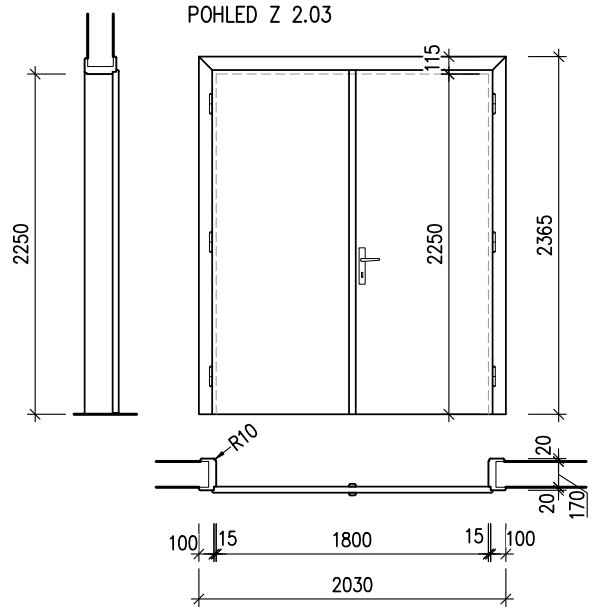	TVAROVÁ KOPIE PŮVODNÍCH DVEŘÍ VNITŘNÍ DŘEVĚNÉ DVEŘNÍ KŘÍDLO PRO DVEŘE OTOČNÉ, DVOUKŘÍDLOVÉ, PLNÉ, HLADKÉ, RÁMOVÉ KONSTRUKCE S OBLÝMI HRANAMI, OBOUSTRANNĚ POTAŽENÉ PŘEKLIŽKOU, DO DŘEVĚNÉ OBLOŽKOVÉ ZÁRUBNĚ VE ZDĚNÉ PŘÍČCE TL. 170 mm (VČETNĚ OMÍTEK) KOVÁNÍ, POVRCH MOSAZ – ZÁVĚSY PRO DVEŘE OTOČNÉ, ŠTÍTOVÉ KOVÁNÍ PRO KLIKA/KLIKA, MECHANICKÝ ZADLABACÍ ZÁMEK PRO CYLINDRICKOU VLOŽKU, OBOUSTRANNÁ CYLINDRICKÁ VLOŽKA V SYSTÉMU SGHK, ZÁSTRČ NA PASIVNÍM (LEVÉM) KŘÍDLE POVRCHOVÁ ÚPRAVA DVEŘÍ I ZÁRUBNĚ – BÍLÝ LAK ROZMĚR DVEŘÍ 1 800 / 2 250 mm, AKTIVNÍ KŘÍDLO PRAVÉ ROZMĚR VČETNĚ ZÁRUBNĚ 2 030 / 2 365 mm	–	–	3	–	–	–	3	POZICE 2.04/2.05
25 / T	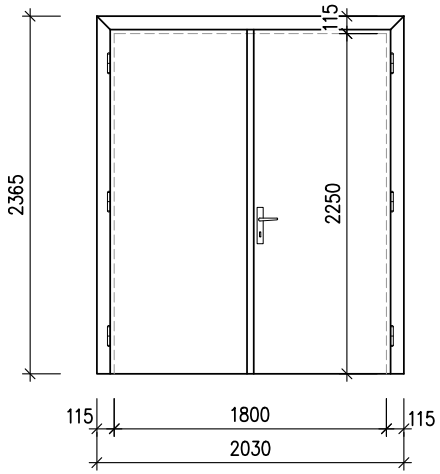	NOVÉ DVEŘE VE VZHLEDU PŮVODNÍCH VNITŘNÍ DŘEVĚNÉ DVEŘNÍ KŘÍDLO PRO DVEŘE OTOČNÉ, DVOUKŘÍDLOVÉ, PLNÉ, HLADKÉ, RÁMOVÉ KONSTRUKCE S OBLÝMI HRANAMI, OBOUSTRANNĚ POTAŽENÉ PŘEKLIŽKOU, DO DŘEVĚNÉ OBLOŽKOVÉ ZÁRUBNĚ VE ZDĚNÉ PŘÍČCE TL. 170 mm (VČETNĚ OMÍTEK) KOVÁNÍ, POVRCH MOSAZ – ZÁVĚSY PRO DVEŘE OTOČNÉ, ŠTÍTOVÉ KOVÁNÍ PRO KLIKA/KLIKA, MECHANICKÝ ZADLABACÍ ZÁMEK PRO CYLINDRICKOU VLOŽKU, OBOUSTRANNÁ CYLINDRICKÁ VLOŽKA V SYSTÉMU SGHK, ZÁSTRČ NA PASIVNÍM (LEVÉM) KŘÍDLE POVRCHOVÁ ÚPRAVA DVEŘÍ I ZÁRUBNĚ – BÍLÝ LAK ROZMĚR DVEŘÍ 1 800 / 2 250 mm, AKTIVNÍ KŘÍDLO PRAVÉ ROZMĚR VČETNĚ ZÁRUBNĚ 2 030 / 2 365 mm	–	–	1	–	–	–	1	POZICE 2.10/2.03

ODK.	SCHÉMA	POPIS	POČET KUSŮ 1.PP	1.NP	2.NP	3.NP	4.NP	STŘ.	CELKEM	POZNÁMKA
26 / T	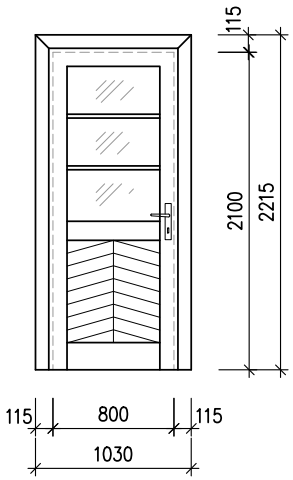 VZOR DVEŘE N/O 	NOVÉ DVEŘE DLE PŮVODNÍCH EXTERIÉROVÝCH DVEŘÍ N/O VNĚJŠÍ (VCHODOVÉ) DŘEVĚNÉ DVEŘNÍ KŘÍDLO PRO DVEŘE OTOČNÉ, JEDNOKŘÍDLOVÉ, ČÁSTEČNĚ PROSKLENÉ, SE SPODNÍ ČÁSTÍ S RYBINOVĚ KLADENÝMI PRKNY, RÁMOVÉ KONSTRUKCE S OBLÝMI HRANAMI, OBOUSTRANNĚ POTAŽENÉ PŘEKLIŽKOU, DO DŘEVĚNÉ OBLOŽKOVÉ ZÁRUBNĚ V OZUBU TL. 150 mm VEZDI TL. 480 mm ZASLENÍ – JEDNODUCHÉ SKLO ČIRÉ, BEZPEČNOSTNÍ, DO TMELU KOVÁNÍ, POVRCH MOSAZ – ZÁVĚSY PRO DVEŘE OTOČNÉ, ŠTÍTOVÉ KOVÁNÍ PRO KLIKA/KLIKA, MECHANICKÝ ZADLABACÍ ZÁMEK PRO CYLINDRICKOU VLOŽKU, OBOUSTRANNÁ CYLINDRICKÁ VLOŽKA V SYSTÉMU SGHK POVRCHOVÁ ÚPRAVA DVEŘÍ I ZÁRUBNĚ – BÍLÝ LAK ROZMĚR DVEŘÍ 800 / 2 100 mm, LEVÉ ROZMĚR VČETNĚ ZÁRUBNĚ 1 030 / 2 215 mm	–	–	1	–	–	–	1	POZICE 2.12/EXT
27 / T	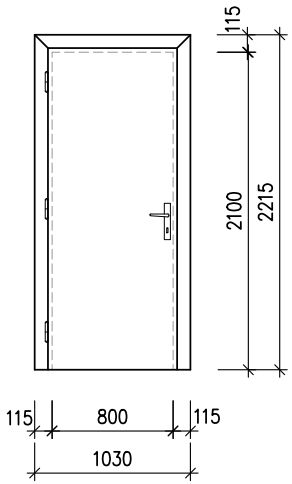	NOVÉ DVEŘE VE VZHLEDU PŮVODNÍCH VNITŘNÍ DŘEVĚNÉ DVEŘNÍ KŘÍDLO PRO DVEŘE OTOČNÉ, JEDNOKŘÍDLOVÉ, PLNÉ, HLADKÉ, RÁMOVÉ KONSTRUKCE S OBLÝMI HRANAMI, OBOUSTRANNĚ POTAŽENÉ PŘEKLIŽKOU, DO DŘEVĚNÉ OBLOŽKOVÉ ZÁRUBNĚ VE ZDĚNÉ PŘÍČCE TL. 100 mm (+ 1x KERAM. OBKLAD) KOVÁNÍ, POVRCH MOSAZ – ZÁVĚSY PRO DVEŘE OTOČNÉ, ŠTÍTOVÉ KOVÁNÍ PRO KLIKA/KLIKA, MECHANICKÝ ZADLABACÍ ZÁMEK PRO OBYČEJNÝ KLÍČ POVRCHOVÁ ÚPRAVA DVEŘÍ I ZÁRUBNĚ – BÍLÝ LAK ROZMĚR DVEŘÍ 800 / 2 100 mm, LEVÉ ROZMĚR VČETNĚ ZÁRUBNĚ 1 030 / 2 215 mm	–	–	1	–	–	–	1	POZICE 2.15/2.12

ODK.	SCHÉMA	POPIS	POČET KUSŮ 1.PP	1.NP	2.NP	3.NP	4.NP	STŘ.	CELKEM	POZNÁMKA
28 / T	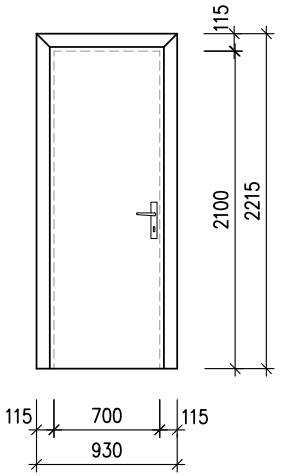	NOVÉ DVEŘE VE VZHLEDU PŮVODNÍCH VNITŘNÍ DŘEVĚNÉ DVEŘNÍ KŘÍDLO PRO DVEŘE OTOČNÉ, JEDNOKŘÍDLOVÉ, PLNÉ, HLADKÉ, RÁMOVÉ KONSTRUKCE S OBLÝMI HRANAMI, OBOUSTRANNĚ POTAŽENÉ PŘEKLIŽKOU, DO DŘEVĚNÉ OBLOŽKOVÉ ZÁRUBNĚ VE ZDĚNÉ PŘÍČCE TL. 100 mm (+ 2x KERAM. OBKLAD) KOVÁNÍ, POVRCH MOSAZ – ZÁVĚSY PRO DVEŘE OTOČNÉ, ŠTÍTOVÉ KOVÁNÍ PRO KLIKA/KLIKA, MECHANICKÝ ZADLABACÍ WC ZÁMEK POVRCHOVÁ ÚPRAVA DVEŘÍ I ZÁRUBNĚ – BÍLÝ LAK ROZMĚR DVEŘÍ 700 / 2 100 mm, LEVÉ ROZMĚR VČETNĚ ZÁRUBNĚ 930 / 2 215 mm	–	–	1	–	–	–	1	POZICE 2.15/2.14
29 / T	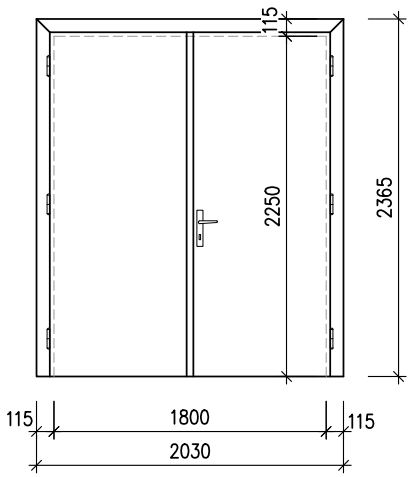	TVAROVÁ KOPIE PŮVODNÍCH DVEŘÍ VNITŘNÍ DŘEVĚNÉ DVEŘNÍ KŘÍDLO PRO DVEŘE OTOČNÉ, DVOUKŘÍDLOVÉ, PLNÉ, HLADKÉ, RÁMOVÉ KONSTRUKCE S OBLÝMI HRANAMI, OBOUSTRANNĚ POTAŽENÉ PŘEKLIŽKOU, DO DŘEVĚNÉ OBLOŽKOVÉ ZÁRUBNĚ VE ZDĚNÉ STĚNĚ TL. 480 mm (VČETNĚ OMÍTEK) KOVÁNÍ, POVRCH MOSAZ – ZÁVĚSY PRO DVEŘE OTOČNÉ, ŠTÍTOVÉ KOVÁNÍ PRO KLIKA/KLIKA, MECHANICKÝ ZADLABACÍ ZÁMEK PRO CYLINDRICKOU VLOŽKU, OBOUSTRANNÁ CYLINDRICKÁ VLOŽKA V SYSTÉMU SGHK, ZÁSTRČ NA PASIVNÍM (LEVÉM) KŘÍDLE POVRCHOVÁ ÚPRAVA DVEŘÍ I ZÁRUBNĚ – BÍLÝ LAK ROZMĚR DVEŘÍ 1 800 / 2 250 mm, AKTIVNÍ KŘÍDLO PRAVÉ ROZMĚR VČETNĚ ZÁRUBNĚ 2 030 / 2 365 mm	–	–	1	–	–	–	1	POZICE 2.07/2.04

ODK.	SCHÉMA	POPIS	POČET KUSŮ 1.PP	1.NP	2.NP	3.NP	4.NP	STŘ.	CELKEM	POZNÁMKA
30/T										
			–	–	2	–	–	–	2	POZICE 2.04/2.09 2.04/2.05

POHLED Z 2.09

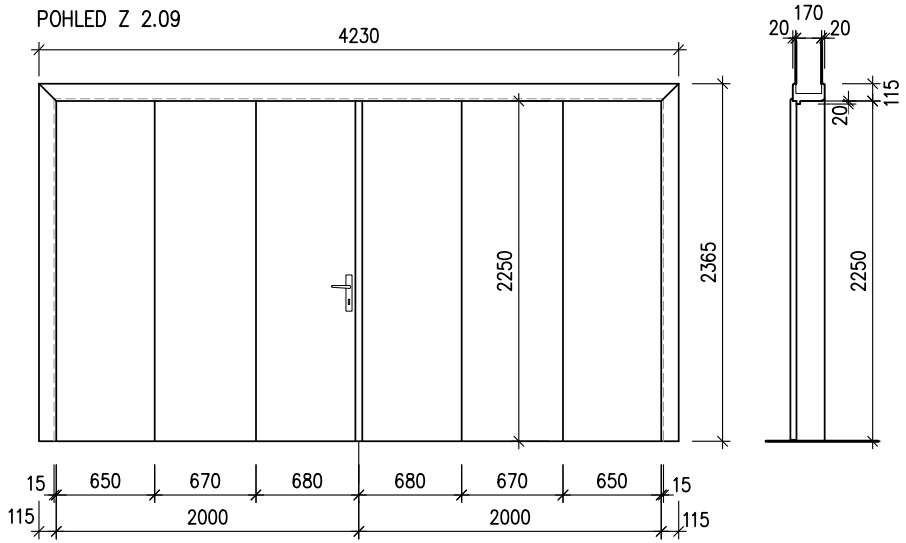

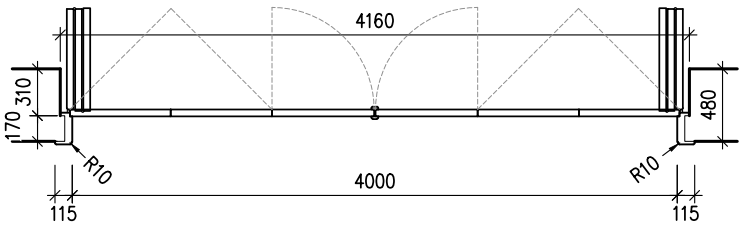

TVAROVÁ KOPIE PŮVODNÍCH DVEŘÍ

VNITŘNÍ DŘEVĚNÁ DVEŘNÍ KŘÍDLA PRO DVEŘE OTVÍRAVÉ A SKLÁDACÍ, DVOUKŘÍDLOVÉ (KAŽDÉ KŘÍDLO SESTAVENO ZE TŘECH DÍLŮ) PLNÉ, HLADKÉ, RÁMOVÉ KONSTRUKCE S OBLÝMI HRANAMI, OBOUSTRANNĚ POTAŽENÉ PŘEKLIŽKOU, DO DŘEVĚNÉ OBLOŽKOVÉ ZÁRUBNĚ V OZUBU TL. 170 mm ZDĚNÉ STĚNY TL. 480 mm (VČETNĚ OMÍTEK)

KOVÁNÍ, POVRCH MOSAZ – ZÁVĚSY PRO DVEŘE OTVÍRAVÉ A SKLÁDACÍ, ŠTÍTOVÉ KOVÁNÍ PRO KLIKA/KLIKA, MECHANICKÝ ZADLABACÍ ZÁMEK PRO CYLINDRICKOU VLOŽKU, OBOUSTRANNÁ CYLINDRICKÁ VLOŽKA V SYSTÉMU SGHK A PŘÍPADNÉ DALŠÍ KOVÁNÍ DLE PŮVODNÍCH DVEŘÍ

POVRCHOVÁ ÚPRAVA DVEŘÍ I ZÁRUBNĚ – BÍLÝ LAK

ROZMĚR DVEŘÍ 4 000 / 2 250 mm,
ROZMĚR VČETNĚ ZÁRUBNĚ 4 230 / 2 365 mm

POHLED Z 2.04

AKCE: SOKOLOVNA KRNOV – CELKOVÁ REKONSTRUKCE BUDOVY

TRUHLÁŘSKÉ VÝROBKY – TVAROVÉ KOPIE

ZAK. Č.: 05–2019

LIST Č.: T – 19

ODK.	SCHÉMA	POPIS	POČET KUSŮ 1.PP	1.NP	2.NP	3.NP	4.NP	STŘ.	CELKEM	POZNÁMKA
31/T	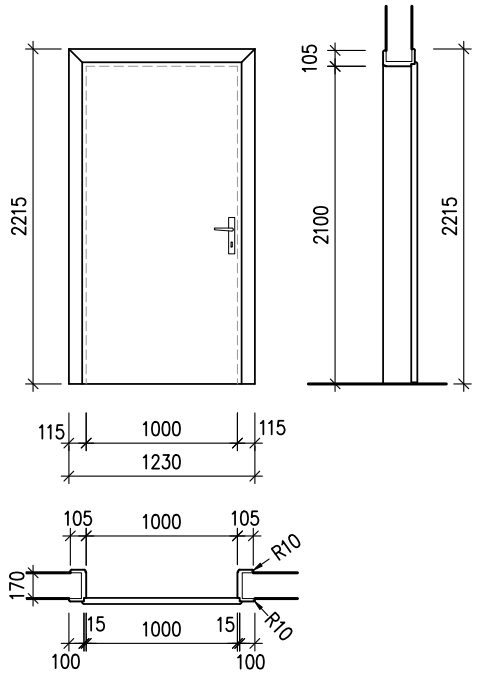	TVAROVÁ KOPIE VNITŘNÍ DŘEVĚNÉ DVEŘNÍ KŘÍDLO PRO DVEŘE OTOČNÉ, JEDNOKŘÍDLOVÉ, HLADKÉ, RÁMOVÉ KONSTRUKCE S OBLÝMI HRANAMI, OBOUSTRANNĚ POTAŽENÉ PŘEKLIŽKOU, OSAZENÉ DO DŘEVĚNÉ OBLOŽKOVÉ ZÁRUBNĚ VE ZDĚNÉ PŘÍČCE TL. 170 mm (VČETNĚ OMÍTEK) KOVÁNÍ, POVRCH MOSAZ – ZÁVĚSY PRO DVEŘE OTOČNÉ, ŠTÍTOVÉ KOVÁNÍ PRO KLIKA/KLIKA, MECHANICKÝ ZADLABACÍ ZÁMEK PRO CYLINDRICKOU VLOŽKU, OBOUSTRANNÁ CYLINDRICKÁ VLOŽKA V SYSTÉMU SGHK POVRCHOVÁ ÚPRAVA DVEŘÍ I ZÁRUBNĚ – BÍLÝ LAK ROZMĚR DVEŘÍ 1 000 / 2 100 mm LEVÉ ROZMĚR VČETNĚ ZÁRUBNĚ (max) 1 030 / 2 215 mm	–	–	1	–	–	–	1	POZICE 2.07/2.08
32/T	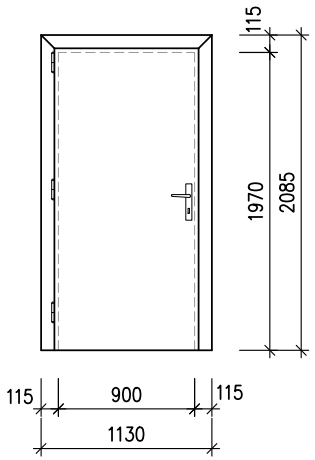	NOVÉ ÚNIKOVÉ DVEŘE VE VZHLEDU PŮVODNÍCH VNITŘNÍ DŘEVĚNÉ DVEŘNÍ KŘÍDLO PRO ÚNIKOVÉ DVEŘE OTOČNÉ, JEDNOKŘÍDLOVÉ, PLNÉ, HLADKÉ, RÁMOVÉ KONSTRUKCE S OBLÝMI HRANAMI, OBOUSTRANNĚ POTAŽENÉ PŘEKLIŽKOU, DO DŘEVĚNÉ OBLOŽKOVÉ ZÁRUBNĚ V OZUBU Š. 170 mm VE ZDĚNÉ TL. 340 mm (VČ. OMÍTEK) KOVÁNÍ, POVRCH MOSAZ – ZÁVĚSY PRO DVEŘE OTOČNÉ, ŠTÍTOVÉ KOVÁNÍ PRO KLIKA/KLIKA, MECHANICKÝ ZADLABACÍ PANIKOVÝ ZÁMEK PRO CYLINDRICKOU VLOŽKU, OBOUSTRANNÁ CYLINDRICKÁ VLOŽKA V SYSTÉMU SGHK POVRCHOVÁ ÚPRAVA DVEŘÍ I ZÁRUBNĚ – BÍLÝ LAK ROZMĚR DVEŘÍ 900 / 1 970 mm, LEVÉ ROZMĚR VČETNĚ ZÁRUBNĚ 1 130 / 2 085 mm	–	–	–	1	–	–	1	POZICE 3.07/3.01

ODK.	SCHÉMA	POPIS	POČET KUSŮ 1.PP	1.NP	2.NP	3.NP	4.NP	STŘ.	CELKEM	POZNÁMKA
33/T	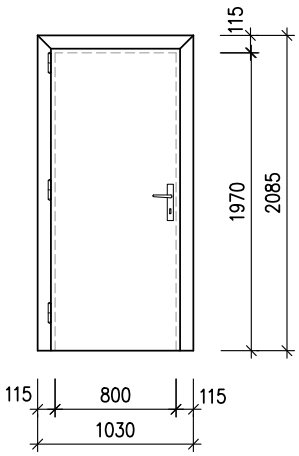	NOVÉ DVEŘE VE VZHLEDU PŮVODNÍCH VNITŘNÍ DŘEVĚNÉ DVEŘNÍ KŘÍDLO PRO DVEŘE OTOČNÉ, JEDNOKŘÍDLOVÉ, PLNÉ, HLADKÉ, RÁMOVÉ KONSTRUKCE S OBLÝMI HRANAMI, OBOUSTRANNĚ POTAŽENÉ PŘEKLIŽKOU, DO DŘEVĚNÉ OBLOŽKOVÉ ZÁRUBNĚ VE ZDĚNÉ PŘÍČCE TL. 170 mm (VČ. OMÍTEK) KOVÁNÍ, POVRCH MOSAZ – ZÁVĚSY PRO DVEŘE OTOČNÉ, ŠTÍTOVÉ KOVÁNÍ PRO KLIKA/KLIKA, MECHANICKÝ ZADLABACÍ ZÁMEK PRO CYLINDRICKOU VLOŽKU, OBOUSTRANNÁ CYLINDRICKÁ VLOŽKA V SYSTÉMU SGHK POVRCHOVÁ ÚPRAVA DVEŘÍ I ZÁRUBNĚ – BÍLÝ LAK ROZMĚR DVEŘÍ 800 / 1 970 mm, LEVÉ ROZMĚR VČETNĚ ZÁRUBNĚ 1 030 / 2 085 mm	–	–	–	1	–	–	1	POZICE 3.08/3.07
34/T	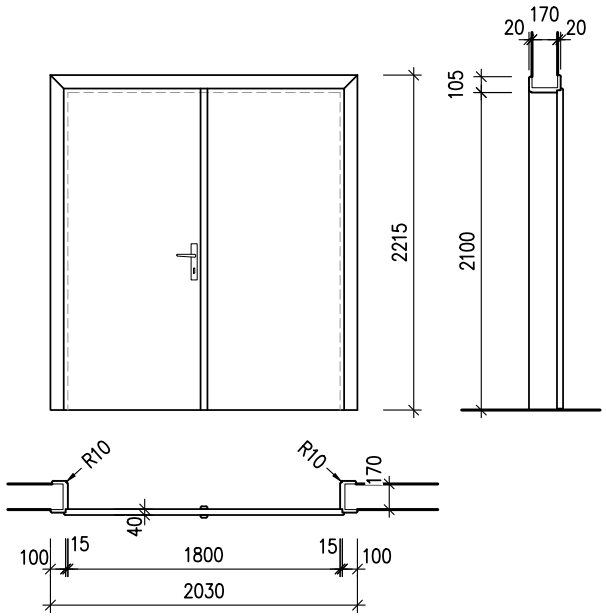	TVAROVÁ KOPIE PŮVODNÍCH ÚNIKOVÝCH DVEŘÍÍ VNITŘNÍ DŘEVĚNÁ DVEŘNÍ KŘÍDLA PRO DVEŘE OTOČNÉ, DVOUKŘÍDLOVÉ, HLADKÉ, RÁMOVÉ KONSTRUKCE S OBLÝMI HRANAMI, OBOUSTRANNĚ POTAŽENÉ PŘEKLIŽKOU, OSAZENÉ DO DŘEVĚNÉ OBLOŽKOVÉ ZÁRUBNĚ VE ZDĚNÉ PŘÍČCE TL. 170 mm (VČETNĚ OMÍTEK) KOVÁNÍ, POVRCH MOSAZ – ZÁVĚSY PRO DVEŘE OTOČNÉ, ŠTÍTOVÉ KOVÁNÍ PRO KLIKA/KLIKA, MECHANICKÝ ZADLABACÍ PANIKOVÝ ZÁMEK PRO CYLINDRICKOU VLOŽKU, OBOUSTRANNÁ CYLINDRICKÁ VLOŽKA V SYSTÉMU SGHK, ZÁSTRČ NA PASIVNÍM (LEVÉM) KŘÍDLE POVRCHOVÁ ÚPRAVA DVEŘÍ I ZÁRUBNĚ – BÍLÝ LAK ROZMĚR DVEŘÍ 1 800 / 2 100 mm AKTIVNÍ KŘÍDLO PRAVÉ ROZMĚR VČETNĚ ZÁRUBNĚ (max) 2 030 / 2 215 mm	–	–	–	–	1	–	1	POZICE 4.02a/4.01

AKCE: SOKOLOVNA KRNOV – CELKOVÁ REKONSTRUKCE BUDOVY

TRUHLÁŘSKÉ VÝROBKY – TVAROVÉ KOPIE

ZAK. Č.: 05–2019

LIST Č.: T – 21

ODK.	SCHÉMA	POPIS		POČET KUSŮ 1.PP	1.NP	2.NP	3.NP	4.NP	STŘ.	CELKEM	POZNÁMKA
35/T	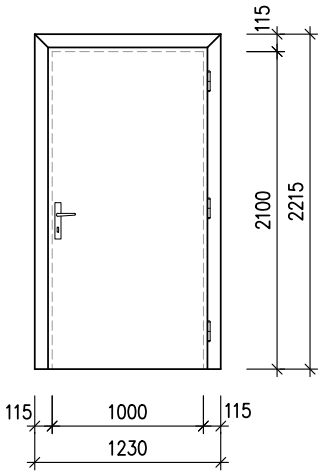	NOVÉ DVEŘE VE VZHLEDU PŮVODNÍCH VNITŘNÍ DŘEVĚNÉ DVEŘNÍ KŘÍDLO PRO DVEŘE OTOČNÉ, JEDNOKŘÍDLOVÉ, PLNÉ, HLADKÉ, RÁMOVÉ KONSTRUKCE S OBLÝMI HRANAMI, OBOUSTRANNĚ POTAŽENÉ PŘEKLIŽKOU, DO DŘEVĚNÉ OBLOŽKOVÉ ZÁRUBNĚ V SDK PŘÍČCE TL. 125 mm KOVÁNÍ, POVRCH MOSAZ – ZÁVĚSY PRO DVEŘE OTOČNÉ, ŠTÍTOVÉ KOVÁNÍ PRO KLIKA/KLIKA, MECHANICKÝ ZADLABACÍ ZÁMEK PRO CYLINDRICKOU VLOŽKU, OBOUSTRANNÁ CYLINDRICKÁ VLOŽKA V SYSTÉMU SGHK POVRCHOVÁ ÚPRAVA DVEŘÍ I ZÁRUBNĚ – BÍLÝ LAK ROZMĚR DVEŘÍ 1 000 / 2 100 mm ROZMĚR VČETNĚ ZÁRUBNĚ 1 230 / 2 215 mm	PRAVÉ	–	–	–	–	1	–	1	POZICE4.03/4.02a
37/T	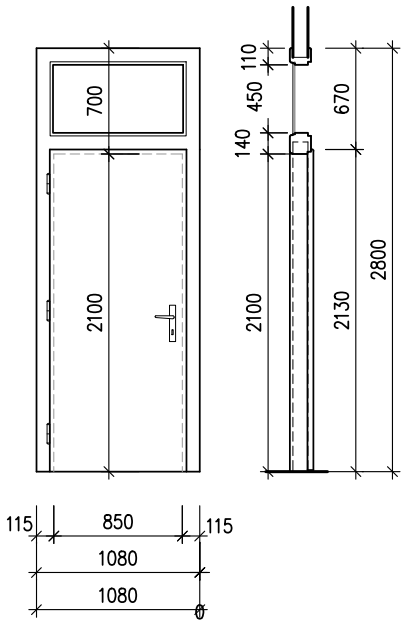	NOVÉ DVEŘE VE VZHLEDU PŮVODNÍCH VNITŘNÍ DŘEVĚNÉ DVEŘNÍ KŘÍDLO PRO DVEŘE OTOČNÉ, JEDNOKŘÍDLOVÉ, PLNÉ, HLADKÉ, RÁMOVÉ KONSTRUKCE S OBLÝMI HRANAMI, OBOUSTRANNĚ POTAŽENÉ PŘEKLIŽKOU, DO DŘEVĚNÉ OBLOŽKOVÉ ZÁRUBNĚ VE ZDĚNÉ PŘÍČCE TL. 100 mm (+ 2x KERAM. OBKLAD), DOPLNĚNÉ O PEVNÝ NADSVĚTLÍK ZASKLENÝ ČIRÝM SKLEM (DO TMELU) KOVÁNÍ, POVRCH MOSAZ – ZÁVĚSY PRO DVEŘE OTOČNÉ, ŠTÍTOVÉ KOVÁNÍ PRO KLIKA/KLIKA, MECHANICKÝ ZADLABACÍ ZÁMEK PRO CYLINDRICKOU VLOŽKU, OBOUSTRANNÁ CYLINDRICKÁ VLOŽKA V SYSTÉMU SGHK POVRCHOVÁ ÚPRAVA DVEŘÍ I ZÁRUBNĚ – BÍLÝ LAK ROZMĚR DVEŘÍ 850 / 2 100 mm ROZMĚR VČETNĚ ZÁRUBNĚ 1 080 / 2 800 mm	LEVÉ	–	1	–	–	–	–	1	POZICE 1.28/1.27
			PRAVÉ	–	1	–	–	–	–	1	POZICE 1.30/1.29

ODK.	SCHÉMA	POPIS	POČET KUSŮ 1.PP	1.NP	2.NP	3.NP	4.NP	STŘ.	CELKEM	POZNÁMKA
36/T	POHLED Z 1.03a 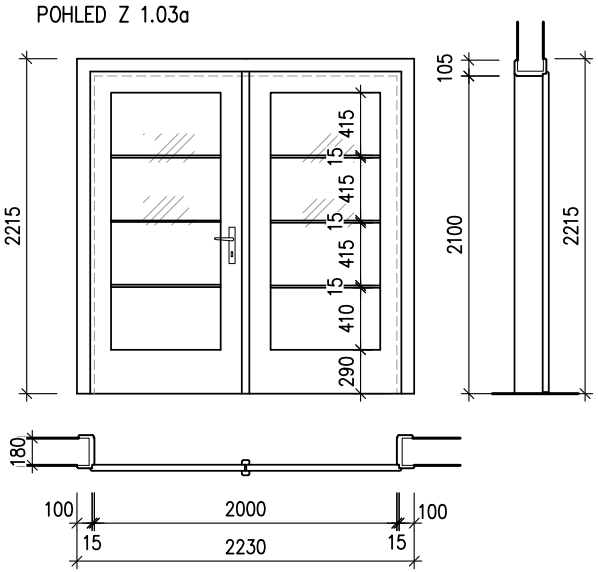 	TVAROVÁ KOPIE PŮVODNÍCH DVEŘÍ VNITŘNÍ DŘEVĚNÉ DVEŘNÍ KŘÍDLO PRO DVEŘE OTOČNÉ, DVOUKŘÍDLOVÉ, RÁMOVÉ KONSTRUKCE S OBLÝMI HRANAMI, Z HORNÍ POLOVINY PROSKLENÉ, VE SPODNÍ ČÁSTI POTAŽENÉ PŘEKLIŽKOU, DO DŘEVĚNÉ OBLOŽKOVÉ ZÁRUBNĚ VE ZDĚNÉ PŘÍČCE TL. 180 mm (VČETNĚ OMÍTEK) ZASKLENÍ – JEDNODUCHÉ SKLO ČIRÉ, BEZPEČNOSTNÍ (DO TMELU) KOVÁNÍ, POVRCH MOSAZ – ZÁVĚSY PRO DVEŘE OTOČNÉ, ŠTÍTOVÉ KOVÁNÍ PRO KLIKA/KLIKA, MECHANICKÝ ZADLABACÍ ZÁMEK PRO CYLINDRICKOU VLOŽKU, OBOUSTRANNÁ CYLINDRICKÁ VLOŽKA V SYSTÉMU SGHK, ZÁSTRČ NA PASIVNÍM (PRAVÉM) KŘÍDLE POVRCHOVÁ ÚPRAVA DVEŘÍ I ZÁRUBNĚ – BÍLÝ LAK ROZMĚR DVEŘÍ 2 000 / 2 100 mm AKTIVNÍ KŘÍDLO LEVÉ ROZMĚR VČETNĚ ZÁRUBNĚ (MAX) 2 230 / 2215 mm	–	1	–	–	–	–	1	POZICE 1.17/1.03a
38/T		POLOŽKA 38/T VIZ LIST T – 25								

ODK.	SCHÉMA	POPIS	POČET KUSŮ 1.PP	1.NP	2.NP	3.NP	4.NP	STŘ.	CELKEM	POZNÁMKA
39/T	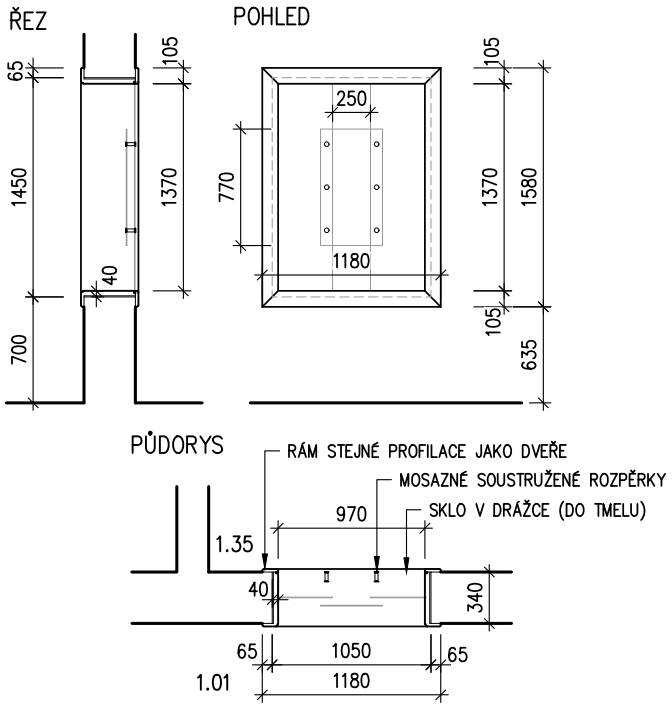	OKNO VRÁTNICE DO STAVEBNÍHO OTVORU 1050/1450 mm VE STĚNĚ TL. 340 mm RÁM – KONSTRUKCE S OBLÝMI HRANAMI, PROFILACE SHODNÁ S RÁMEM DVEŘÍ ZASKLENÍ – JEDNODUCHÉ SKLO ČIRÉ, BEZPEČNOSTNÍ KOTVEN – POSTRANNÍ PÁSY SKEL OSAZENY DO DRÁŽKY V RÁMU A ZATMELENY, STŘENÍ ZKRÁCENÉ POLE ODSAZENO A PROPOJENO S KRAJNÍMI SKLY POMOCÍ MOSAZNÝCH SOUSTRUŽENÝCH ROZPĚREK POVRCHOVÁ ÚPRAVA RÁMU – BÍLÝ LAK VNITŘNÍ SVĚTLOST RÁMU 970 / 1 370 mm VNĚJŠÍ ROZMĚR 1 180 / 1 580 mm	–	1	–	–	–	–	1	POZICE 1.35/1.01
40/T		DŘEVĚNÝ STŘEŠNÍ PROSKLENÝ VÝLEZ DO NEVYTÁPĚNÝCH PROSTOR, URČENÝ PRO SKLÁDANOU KRYTINU, MIN. VNITŘNÍ ROZMĚR 450/550 mm, POPŘ. 500/600 mm, S POKLOPEM VÝKLOPNĚ OTVÍRATELNÝM S MOŽNOSTÍ BLOKOVÁNÍ KŘÍDLA VE TŘECH POLOHÁCH, VČETNĚ STŘEŠNÍHO LEMOVÁNÍ	–	–	–	–	–	3	3	POZICE PŮDA/STŘECHA

ODK.	SCHÉMA	POPIS	POČET KUSŮ 1.PP	1.NP	2.NP	3.NP	4.NP	STŘ.	CELKEM	POZNÁMKA
38/T			–	1	–	–	–	–	1	POZICE 1.10/1.11

PŮDORYS

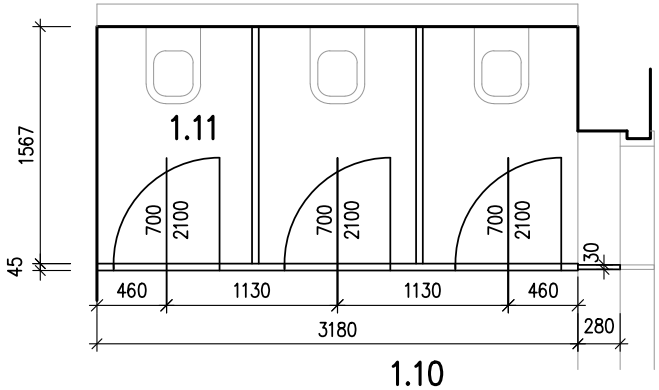

POHLED

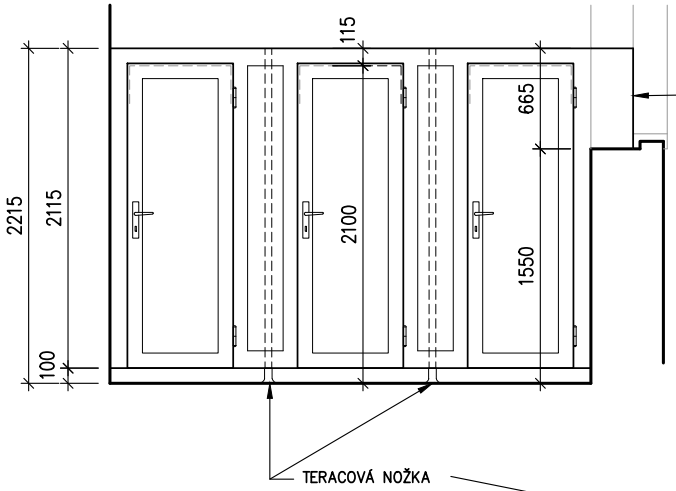

SESTAVA DŘEVĚNÝCH DĚLÍCÍCH PŘÍČEK VYMEZUJÍCÍCH PROSTOR WC KABIN (m. č. 1.11) ZHOTOVENA JAKO TVAROVÁ KOPIE PŮVODNÍCH PŘÍČEK V MÍSTNOSTECH 1.28 A 1.30, TZN. RÁMOVÁ KONSTRUKCE S PLNOU VÝPLNÍ Z PŘEKLIŽKY

V ČELNÍ PŘÍČCE OSAZENY TROJE OTOČNÉ JEDNOKŘÍDLOVÉ DVEŘE 700/2100 mm, LEVÉ, DOVNITŘ OTVÍRAVÉ

PŘÍČKY, PODEPŘENÉ TERACOVÝMI ČTVERCOVÝMI NOŽKAMI S NÁBĚHY U PODLAHY, UPEVNĚNY DO ZDĚNÝCH STĚN
SPÁRA STĚNA/DŘEVĚNÁ K_CE ZAČIŠTĚNA (PŘEKRYTA) DŘEVĚNOU LIŠTOU

KOVÁNÍ, POVRCH MOSAZ – ZÁVĚSY PRO DVEŘE OTOČNÉ, ŠTÍTOVÉ KOVÁNÍ PRO KLIKA/KLIKA, MECHANICKÝ ZADLABACÍ WC ZÁMEK

POVRCHOVÁ ÚPRAVA – BÍLÝ LAK

CELKOVÝ ROZMĚR VIZ SCHÉMA

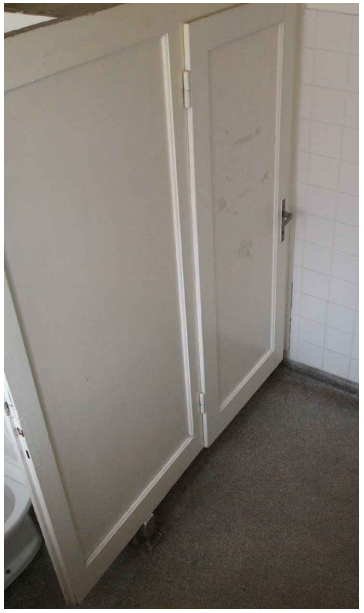

AKCE:	SOKOLOVNA KRNOV – CELKOVÁ REKONSTRUKCE BUDOVY	TRUHLÁŘSKÉ VÝROBKY – TVAROVÉ KOPIE	ZAK. Č.: 05–2019	LIST Č.: T – 25

ODK.	SCHÉMA	POPIS	POČET KUSŮ 1.PP	1.NP	2.NP	3.NP	4.NP	STŘ.	CELKEM	POZNÁMKA
41/T										

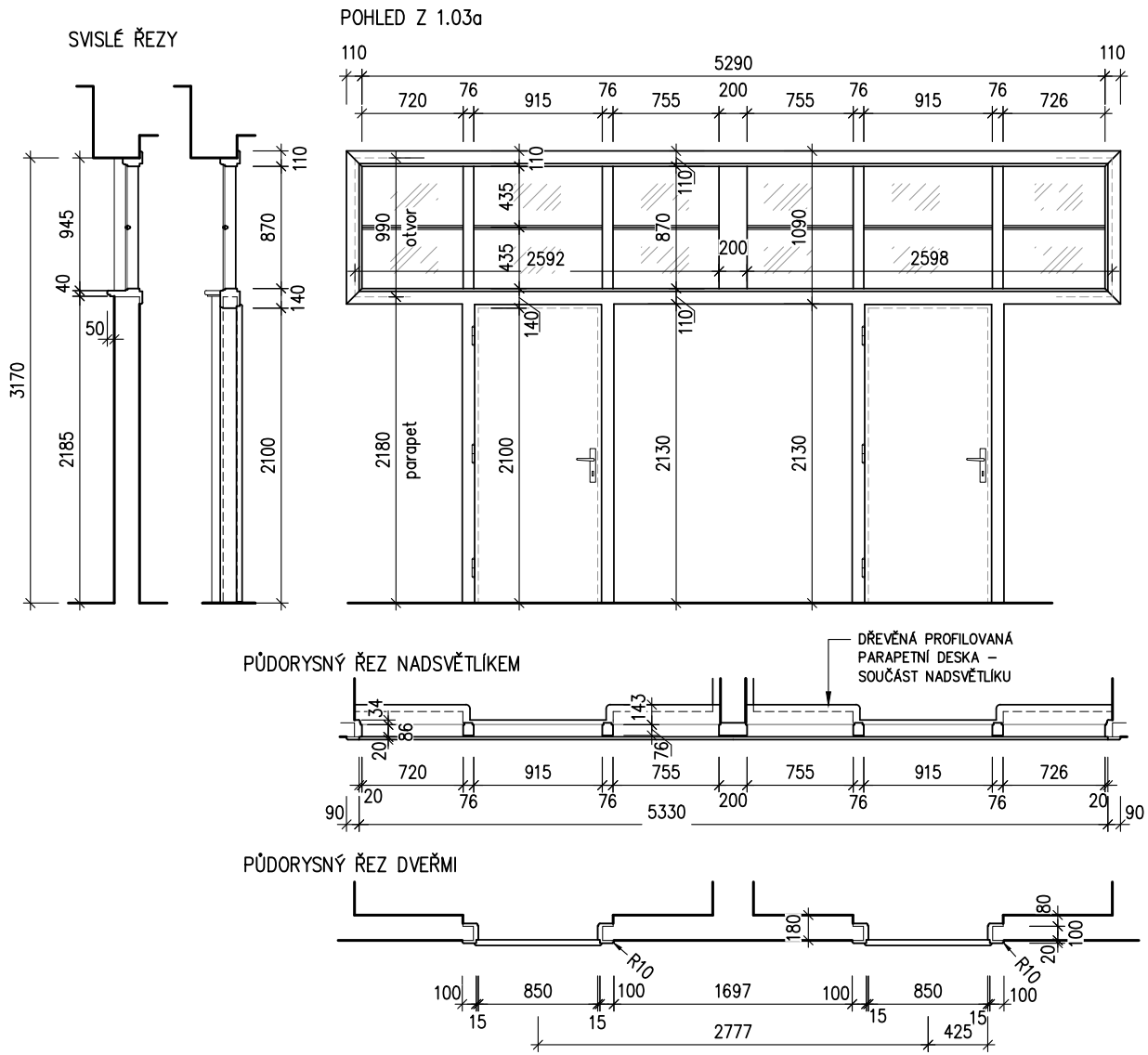

POPIS

STÁVAJÍCÍ VNITŘNÍ DŘEVĚNÁ DVEŘNÍ KŘÍDLA (2 KS) PRO DVEŘE OTOČNÉ, JEDNOKŘÍDLOVÉ, PLNÉ, HLADKÉ, RÁMOVÉ KONSTRUKCE S OBLÝMI HRANAMI, OBOUSTRANNĚ POTAŽENÉ PŘEKLIŽKOU, DO DŘEVĚNÝCH OBLOŽKOVÝCH ZÁRUBNÍ VE ZDĚNÉ PŘÍČCE TL. 170 mm, DOPLNĚNÉ O ČLENĚNÝ, PEVNÝ NADSVĚTLÍK, ZASKLENÝ VZOROVANÝM SKLEM (DO TMELU)

ROZMĚR DVEŘÍ 800 / 2 100 mm, 2x LEVÉ
ROZMĚR NADSVĚTLÍKU (MAX) 5 510 / 1 090 mm

REPASE
- VÝMĚNA cca 60% DŘEVĚNÝCH ČÁSTÍ, POPŘ. NÁHRADA ZA TVAROVOU KOPII
- OPRAVA MECHANICKY POŠKOZENÉHO POVRCHU PONECHANÝCH ČÁSTÍ (VYTMELENÍ, DOPLNĚNÍ OTLUČENÝCH HRAN VLOŽENÍM DŘEVĚNÝCH NÁKLIŽKŮ,...)
- ODSTRANĚNÍ NEVHODNÝCH NÁTĚRŮ,
- REPASE DVEŘNÍCH ZÁVĚSŮ,
- VÝMĚNA ZASKLENÍ ZA SKLA ČIRÁ,
- VÝMĚNA ŠTÍTŮ A KLIK Z LEHKÝCH KOVŮ ZA NOVÉ ŠTÍTOVÉ KOVÁNÍ PRO KLIKA/KLIKA, POVRCH MOSAZ, NOVÉ MECHANICKÉ ZADLABACÍ ZÁMKY PRO CYLINDRICKÉ VLOŽKY A NOVÉ OBOUSTRANNÉ CYLINDRICKÉ VLOŽKY V SYSTÉMU SGHK
- NOVÁ POVRCHOVÁ ÚPRAVA DVEŘÍ, NADSVĚTLÍKU I ZÁRUBNĚ – BÍLÝ LAK

–	1	–	–	–	–	1	POZICE 1.27+1,29/1.03a

ODK.	SCHÉMA	POPIS	POČET KUSŮ							POZNÁMKA
			1.PP	1.NP	2.NP	3.NP	4.NP	STŘ.	CELKEM	
41/T										
42/T										

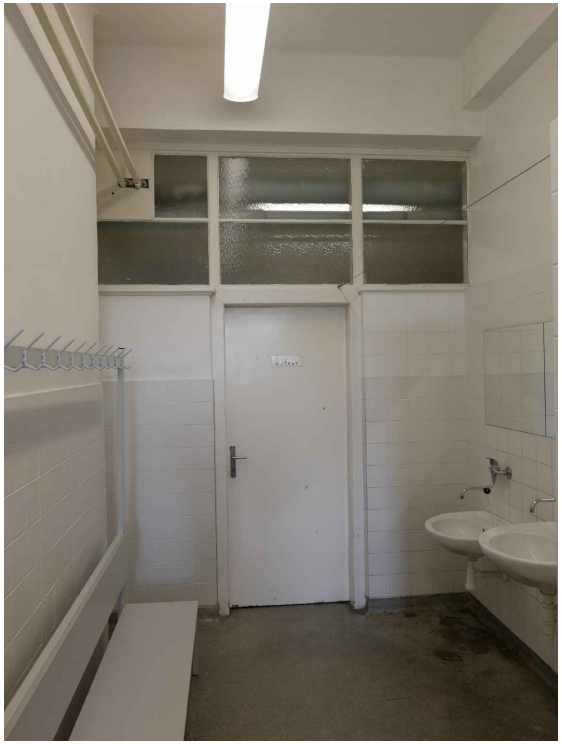

AKCE:	SOKOLOVNA KRNOV – CELKOVÁ REKONSTRUKCE BUDOVY	TRUHLÁŘSKÉ VÝROBKY – REPASOVANÉ PRVKY	ZAK. Č.: 05–2019	LIST Č.: T – 27

ODK.	SCHÉMA	POPIS	POČET KUSŮ							POZNÁMKA
			1.PP	1.NP	2.NP	3.NP	4.NP	STŘ.	CELKEM	
42/T										

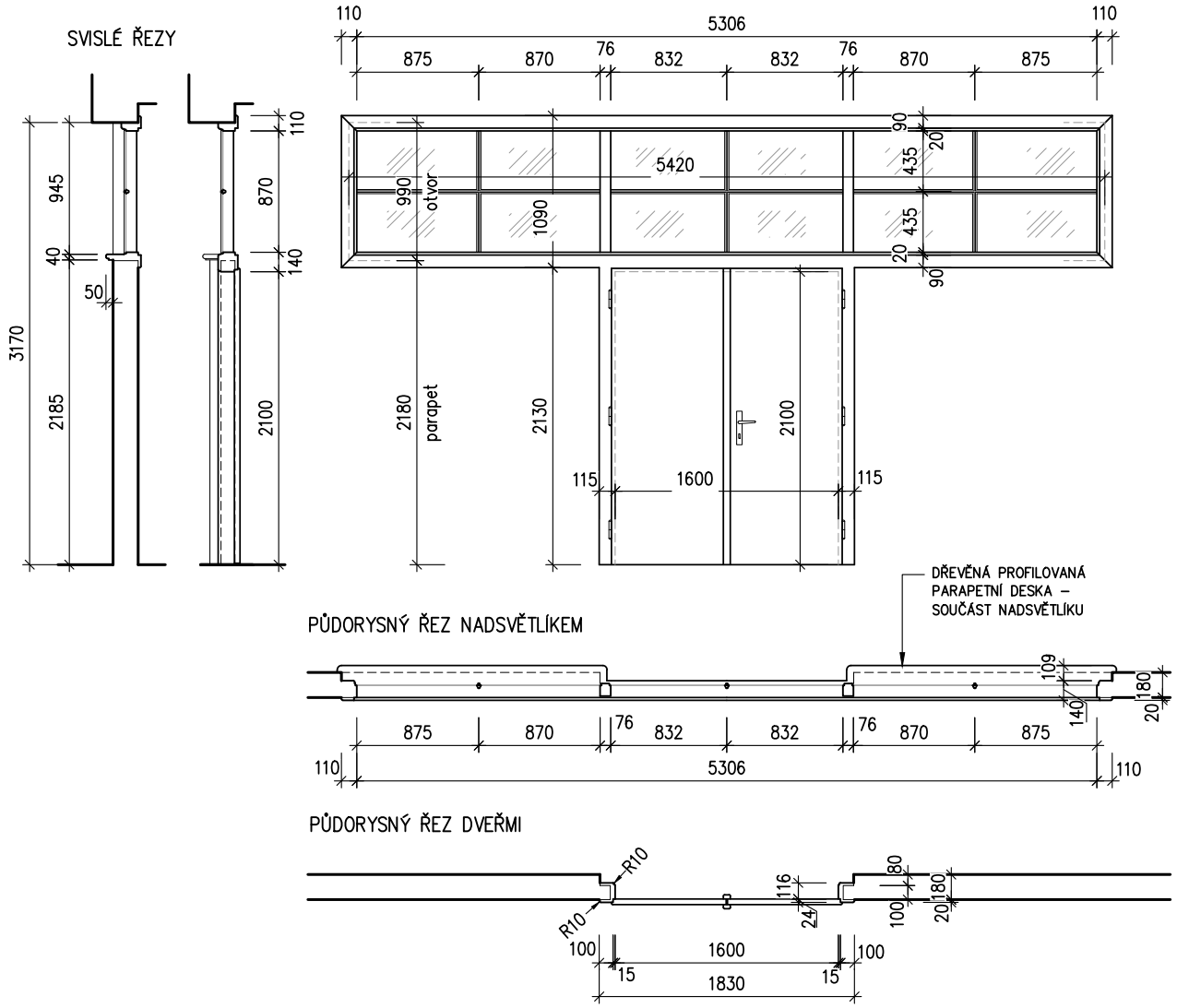

POPIS

STÁVAJÍCÍ VNITŘNÍ DŘEVĚNÁ DVEŘNÍ KŘÍDLA PRO DVEŘE OTOČNÉ, DVOUKŘÍDLOVÉ, PLNÉ, HLADKÉ, RÁMOVÉ KONSTRUKCE S OBLÝMI HRANAMI, OBOUSTRANNĚ POTAŽENÉ PŘEKLIŽKOU, DO DŘEVĚNÝCH OBLOŽKOVÝCH ZÁRUBNÍ VE ZDĚNÉ PŘÍČCE TL. 180 mm, DOPLNĚNÉ O ČLENĚNÝ, PEVNÝ NADSVĚTLÍK ZASKLENÝ VZOROVANÝM SKLEM (DO TMELU)

ROZMĚR DVEŘÍ 1 600 / 2 100 mm,
AKTIVNÍ KŘÍDLO PRAVÉ
ROZMĚR NADSVĚTLÍKU (MAX) 5 530 / 1 090 mm

REPASE
- VÝMĚNA cca 50% DŘEVĚNÝCH ČÁSTÍ, POPŘ. NÁHRADA ZA TVAROVOU KOPII,
- OPRAVA MECHANICKY POŠKOZENÉHO POVRCHU PONECHANÝCH ČÁSTÍ (VYTMELENÍ, DOPLNĚNÍ OTLUČENÝCH HRAN VLOŽENÍM DŘEVĚNÝCH NÁKLIŽKŮ,...),
- ODSTRANĚNÍ NEVHODNÝCH NÁTĚRŮ,
- REPASE DVEŘNÍCH ZÁVĚSŮ,
- VÝMĚNA ZASKLENÍ ZA SKLA ČIRÁ (DO TMELU),
- VÝMĚNA ŠTÍTŮ A KLIK Z LEHKÝCH KOVŮ ZA NOVÉ ŠTÍTOVÉ KOVÁNÍ PRO KLIKA/KLIKA, POVRCH MOSAZ, NOVÉ MECHANICKÉ ZADLABACÍ ZÁMKY PRO CYLINDRICKÉ VLOŽKY A NOVÉ OBOUSTRANNÉ CYLINDRICKÉ VLOŽKY V SYSTÉMU SGHK, OPRAVA ČI VÝMĚNA DVEŘNÍ ZÁSTRČE,
- NOVÁ POVRCHOVÁ ÚPRAVA DVEŘÍ, NADSVĚTLÍKU I ZÁRUBNĚ – BÍLÝ LAK

–	1	–	–	–	–	1	POZICE 1.14/1.03a

ODK.	SCHÉMA	POPIS	POČET KUSŮ 1.PP	1.NP	2.NP	3.NP	4.NP	STŘ.	CELKEM	POZNÁMKA
43/T	POHLED Z 1.03a 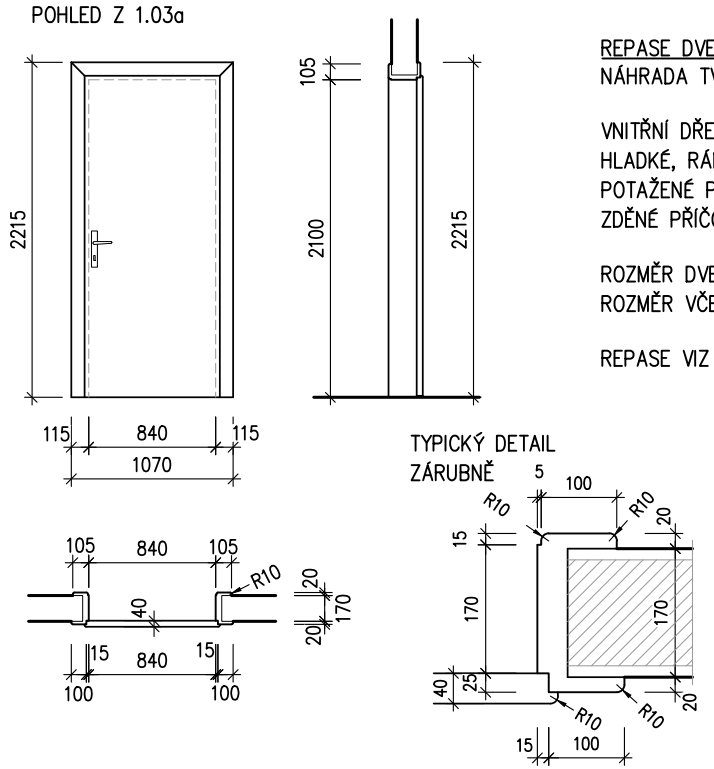 	REPASE DVEŘÍ – NÁHRADA DŘEVĚNÝCH ČÁSTÍ Z CCA 50%, POPŘ. NÁHRADA TVAROVOU KOPIÍ VNITŘNÍ DŘEVĚNÉ DVEŘNÍ KŘÍDLO PRO DVEŘE OTOČNÉ, JEDNOKŘÍDLOVÉ, HLADKÉ, RÁMOVÉ KONSTRUKCE S OBLÝMI HRANAMI, OBOUSTRANNĚ POTAŽENÉ PŘEKLIŽKOU, OSAZENÉ DO DŘEVĚNÉ OBLOŽKOVÉ ZÁRUBNĚ VE ZDĚNÉ PŘÍČCE TL. 180 mm (VČETNĚ OMÍTEK) ROZMĚR DVEŘÍ 840 / 2 100 mm PRAVÉ ROZMĚR VČETNĚ ZÁRUBNĚ (max) 1 070 / 2 215 mm REPASE VIZ TEXT U POLOŽKY 41/T	–	1	–	–	–	–	1	POZICE 1.16/1.03a
60/T	POHLED ŘEZ 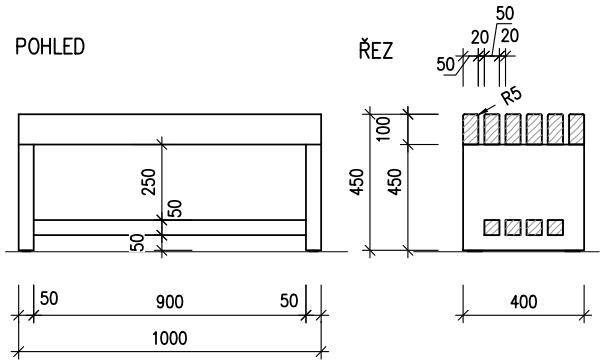 	LAVIČKA Z MASÍVU BOROVICE SEDÁK Z HRANOLŮ 50/100, HORNÍ HRANY ZAOBLENY SPODEK Z HRANOLŮ 50/50 mm BOČNÍ NOHA 400/350/50 Z LEPENÉHO MASÍVU DOLE PLASTOVÉ KLUZÁKY POVRCHOVÁ ÚPRAVA – BÍLÝ MATNÝ LAK	–	2	4	–	–	–	6	POZICE 1.03a, 2.03

ODK.	SCHÉMA	POPIS	POČET KUSŮ 1.PP	1.NP	2.NP	3.NP	4.NP	STŘ.	CELKEM	POZNÁMKA
44/T	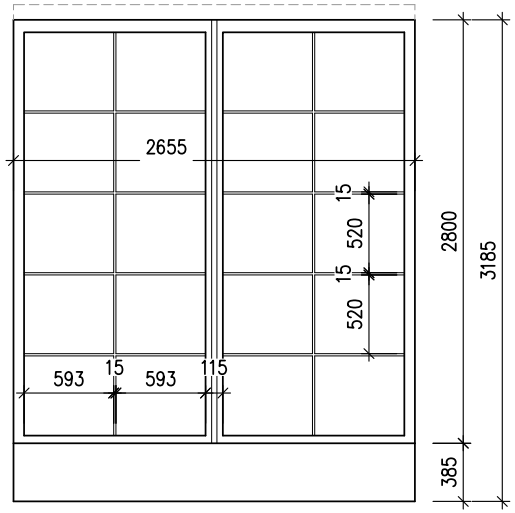	POPIS: STÁVAJÍCÍ VNITŘNÍ DŘEVĚNÁ PROSKLENÁ PŘÍČKA PEVNÁ, RÁMOVÁ KONSTRUKCE S OBLÝMI HRANAMI, V SOKLOVÉ ČÁSTI OBOUSTRANNĚ POTAŽENÁ PŘEKLIŽKOU, ZASKLENÁ VZOROVANÝM SKLEM (DO TMELU), SKLO ROZDĚLENO PŘÍČLEMI VE VODOROVNÉM I SVISLÉM SMĚRU ROZMĚR 2 655 / 3 185 mm 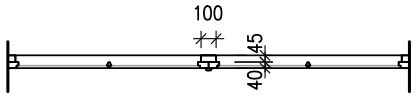	–	1	–	–	–	–	1	POZICE 1.23/1.25
45/T	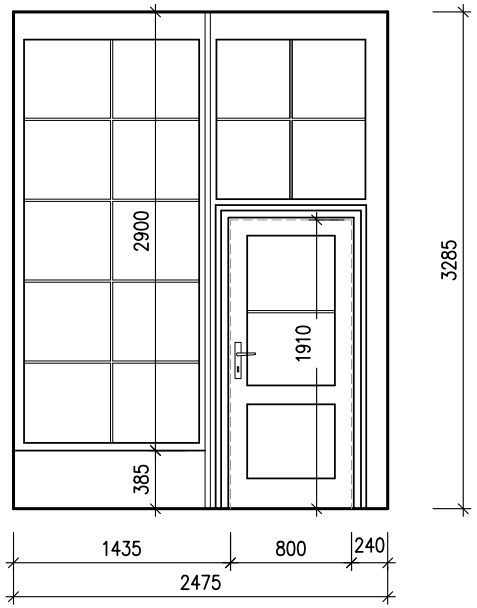	POPIS: STÁVAJÍCÍ VNITŘNÍ DŘEVĚNÁ PROSKLENÁ PŘÍČKA S DVEŘNÍM KŘÍDLEM PRO DVEŘE OTOČNÉ, JEDNOKŘÍDLOVÉ, ZE 2/3 ZASKLENÉ, RÁMOVÁ KONSTRUKCE S OBLÝMI HRANAMI, V SOKLOVÉ ČÁSTI A SPODNÍ ČÁST DVEŘÍ OBOUSTRANNĚ POTAŽENÁ PŘEKLIŽKOU, ZASKLENÁ VZOROVANÝM SKLEM (DO TMELU), SKLO DĚLENO PŘÍČLEMI VE VODOROVNÉM I SVISLÉM SMĚRU KOVÁNÍ – PŮVODNÍ DVEŘNÍ ZÁVĚSY ROZMĚR DVEŘÍ 800 / 1 910 mm, PRAVÉ CELKOVÝ ROZMĚR 2 475 / 3 285 mm 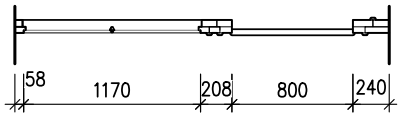	–	1	–	–	–	–	1	POZICE 1.23/1.24

REPASE POLOŽEK 44/T A 45/T
- OPRAVA MECHANICKY POŠKOZENÉHO POVRCHU PONECHANÝCH ČÁSTÍ (VYTMELENÍ, DOPLNĚNÍ OTLUČENÝCH HRAN VLOŽENÍM DŘEVĚNÝCH NÁKLIŽKŮ,...)
- ODSTRANĚNÍ NEVHODNÝCH NÁTĚRŮ,
- REPASE DVEŘNÍCH ZÁVĚSŮ,
- VÝMĚNA ZASKLENÍ ZA JEDNOTNÝ VZHLED VZOROVANÝCH SKEL (PŘESNÝ TYP BUDE ODSOUHLASEN GENERÁLNÍM PROJEKTANTEM A ZÁSTUPCEM NPÚ),
- VÝMĚNA ŠTÍTŮ A KLIK Z LEHKÝCH KOVŮ ZA NOVÉ ŠTÍTOVÉ KOVÁNÍ PRO KLIKA/KLIKA, POVRCH MOSAZ, NOVÝ MECHANICKÝ ZADLABACÍ ZÁMEK PRO CYLINDRICKOU VLOŽKU A NOVÁ OBOUSTRANNÁ CYLINDRICKÁ VLOŽKA V SYSTÉMU SGHK
- NOVÁ POVRCHOVÁ ÚPRAVA – BÍLÝ LAK

ODK.	SCHÉMA	POPIS	POČET KUSŮ							POZNÁMKA
			1.PP	1.NP	2.NP	3.NP	4.NP	STŘ.	CELKEM	
44/T										
45/T										

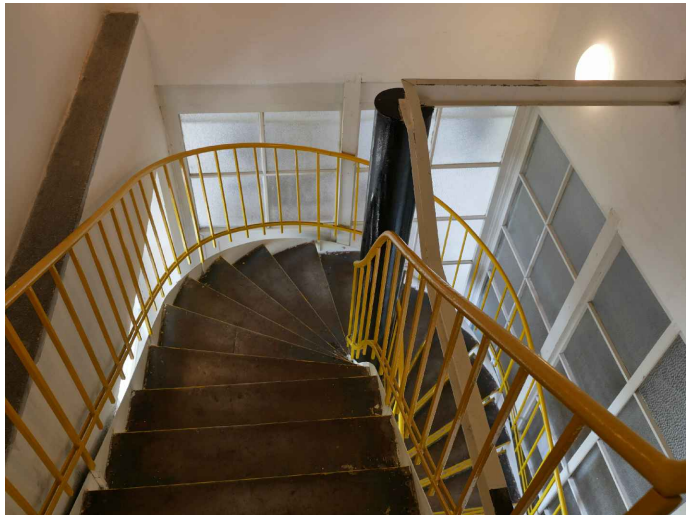

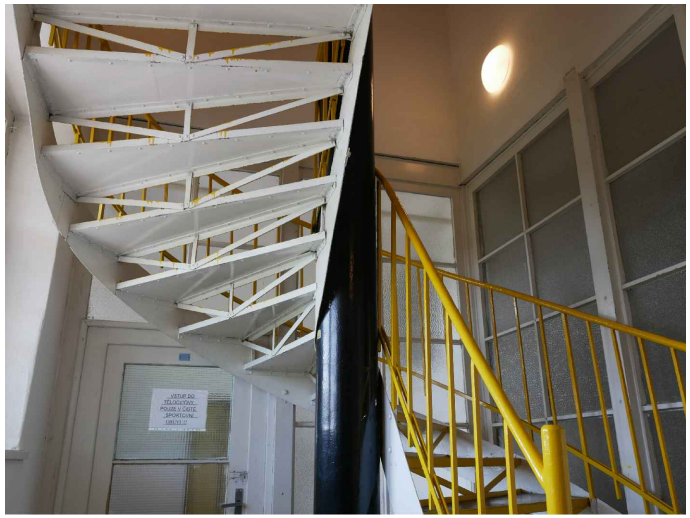

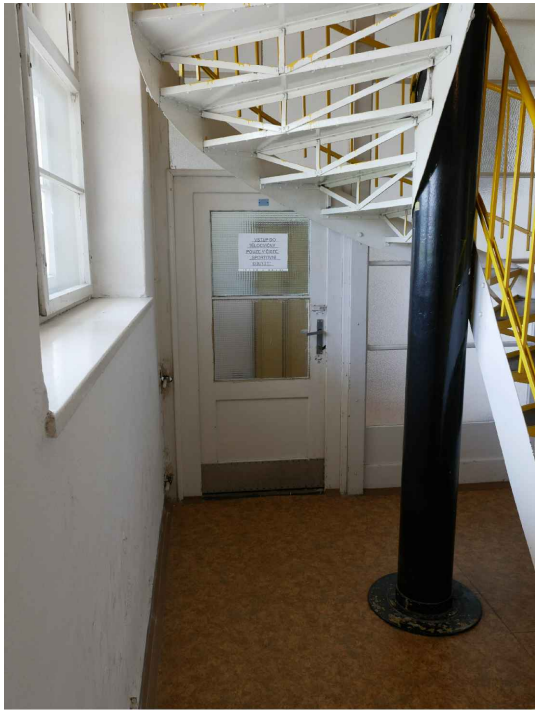

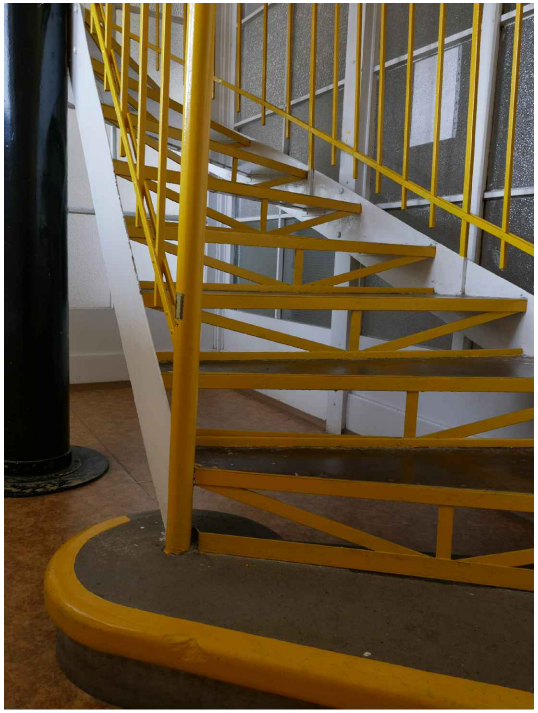

FOTODOKUMENTACE – POLOŽKY 44/T, 45/T

ODK.	SCHÉMA	POPIS	POČET KUSŮ 1.PP	1.NP	2.NP	3.NP	4.NP	STŘ.	CELKEM	POZNÁMKA
46/T	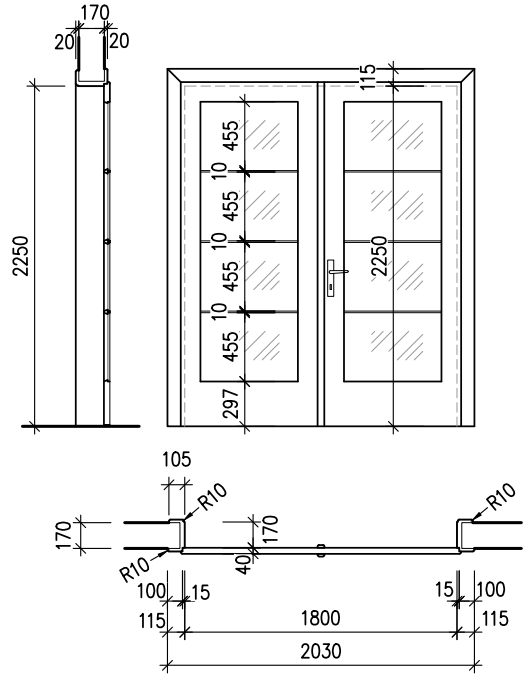	POPIS STÁVAJÍCÍ VNITŘNÍ DŘEVĚNÁ DVEŘNÍ KŘÍDLA PRO ÚNIKOVÉ DVEŘE OTOČNÉ, DVOUKŘÍDLOVÉ, PROSKLENÉ JEDNODUCHÝM ČIRÝM SKLEM DĚLENÝM PŘÍČLEMI, RÁMOVÉ KONSTRUKCE S OBLÝMI HRANAMI, DO DŘEVĚNÉ OBLOŽKOVÉ ZÁRUBNĚ VE ZDĚNÉ PŘÍČCE TL. 170 mm ROZMĚR DVEŘÍ 1 800 / 2 250 mm, AKTIVNÍ KŘÍDLO LEVÉ REPASE – OPRAVA MECHANICKY POŠKOZENÉHO POVRCHU (VYTMELENÍ, DOPLNĚNÍ OTLUČENÝCH HRAN VLOŽENÍM DŘEVĚNÝCH NÁKLIŽKŮ,...), – ODSTRANĚNÍ NEVHODNÝCH NÁTĚRŮ, – REPASE DVEŘNÍCH ZÁVĚSŮ, – VÝMĚNA ZASKLENÍ ZA SKLO ČIRÉ, BEZPEČNOSTNÍ, – VÝMĚNA ŠTÍTŮ A KLIK Z LEHKÝCH KOVŮ ZA NOVÉ ŠTÍTOVÉ KOVÁNÍ PRO KLIKA/KLIKA, POVRCH MOSAZ, NOVÝ MECHANICKÝ ZADLABACÍ PANIKOVÝ ZÁMEK PRO CYLINDRICKOU VLOŽKU, NOVÁ OBOUSTRANNÁ CYLINDRICKÁ VLOŽKA V SYSTÉMU SGHK, OPRAVA ČI VÝMĚNA DVEŘNÍ ZÁSTRČE, – NOVÁ POVRCHOVÁ ÚPRAVA DVEŘÍ I ZÁRUBNĚ – BÍLÝ LAK	–	–	1	–	–	–	1	POZICE 2.01/2.03

TYPICKÝ DETAIL ZÁRUBNĚ

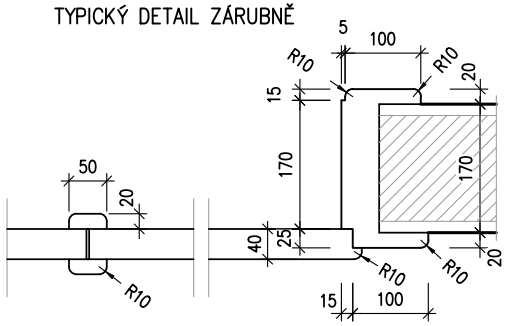

AKCE:	SOKOLOVNA KRNOV – CELKOVÁ REKONSTRUKCE BUDOVY	TRUHLÁŘSKÉ VÝROBKY – REPASOVANÉ PRVKY	ZAK. Č.: 05–2019	LIST Č.: T – 32

ODK.	SCHÉMA	POPIS	POČET KUSŮ 1.PP	1.NP	2.NP	3.NP	4.NP	STŘ.	CELKEM	POZNÁMKA
47/T	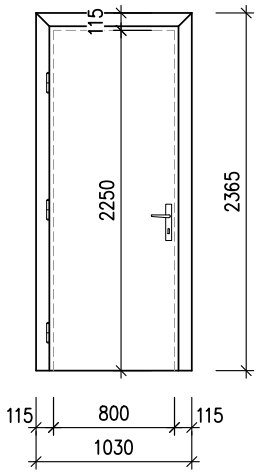	POPIS STÁVAJÍCÍ VNITŘNÍ DŘEVĚNÉ DVEŘNÍ KŘÍDLO PRO DVEŘE OTOČNÉ, JEDNOKŘÍDLOVÉ, HLADKÉ, RÁMOVÉ KONSTRUKCE S OBLÝMI HRANAMI, OBOUSTRANNĚ POTAŽENÉ PŘEKLIŽKOU, OSAZENÉ DO DŘEVĚNÉ OBLOŽKOVÉ ZÁRUBNĚ VE ZDĚNÉ PŘÍČCE TL. 170 mm (VČETNĚ OMÍTEK) ROZMĚR DVEŘÍ 800 / 2 250 mm, LEVÉ ROZMĚR VČETNĚ ZÁRUBNĚ 1 030 / 2 365 mm REPASE POLOŽEK 44/T A 45/T – OPRAVA MECHANICKY POŠKOZENÉHO POVRCHU PONECHANÝCH ČÁSTÍ (VYTMELENÍ, DOPLNĚNÍ OTLUČENÝCH HRAN VLOŽENÍM DŘEVĚNÝCH NÁKLIŽKŮ,...) – ODSTRANĚNÍ NEVHODNÝCH NÁTĚRŮ, – REPASE DVEŘNÍCH ZÁVĚSŮ, – VÝMĚNA ŠTÍTŮ A KLIK Z LEHKÝCH KOVŮ ZA NOVÉ ŠTÍTOVÉ KOVÁNÍ PRO KLIKA/KLIKA, POVRCH MOSAZ, NOVÝ MECHANICKÝ ZADLABACÍ ZÁMEK PRO CYLINDRICKOU VLOŽKU A NOVÁ OBOUSTRANNÁ CYLINDRICKÁ VLOŽKA V SYSTÉMU SGHK – NOVÁ POVRCHOVÁ ÚPRAVA – BÍLÝ LAK	–	–	2	–	–	–	2	POZICE 2.13/2.03, 2.12/2.03
48/T	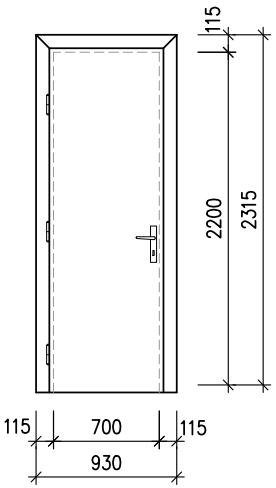	POPIS STÁVAJÍCÍ VNITŘNÍ DŘEVĚNÉ DVEŘNÍ KŘÍDLO PRO DVEŘE OTOČNÉ, JEDNOKŘÍDLOVÉ, HLADKÉ, RÁMOVÉ KONSTRUKCE S OBLÝMI HRANAMI, OBOUSTRANNĚ POTAŽENÉ PŘEKLIŽKOU, OSAZENÉ DO DŘEVĚNÉ OBLOŽKOVÉ ZÁRUBNĚ VE ZDĚNÉ PŘÍČCE TL. 170 mm (VČETNĚ OMÍTEK) ROZMĚR DVEŘÍ 700 / 2 200 mm LEVÉ ROZMĚR VČETNĚ ZÁRUBNĚ 930 / 2 315 mm REPASE VIZ TEXT U POLOŽKY 47/T	–	–	1	–	–	–	1	POZICE 2.10/2.09

ODK.	SCHÉMA	POPIS	POČET KUSŮ 1.PP	1.NP	2.NP	3.NP	4.NP	STŘ.	CELKEM	POZNÁMKA
49/T	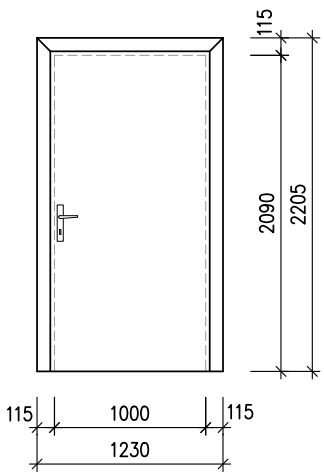	POPIS STÁVAJÍCÍ VNITŘNÍ DŘEVĚNÉ DVEŘNÍ KŘÍDLO PRO DVEŘE OTOČNÉ, JEDNOKŘÍDLOVÉ, PLNÉ, HLADKÉ, RÁMOVÉ KONSTRUKCE S OBLÝMI HRANAMI, OBOUSTRANNĚ POTAŽENÉ PŘEKLIŽKOU, DO DŘEVĚNÉ OBLOŽKOVÉ ZÁRUBNĚ VE ZDĚNÉ PŘÍČCE TL. 170 mm (VČ. OMÍTEK) ROZMĚR DVEŘÍ 1 000 / 2 090 mm, PRAVÉ ROZMĚR VČETNĚ ZÁRUBNĚ 1 230 / 2 205 mm REPASE VIZ TEXT U POLOŽKY 47/T	–	–	1	–	–	–	1	POZICE 2.07/2.06
50/T	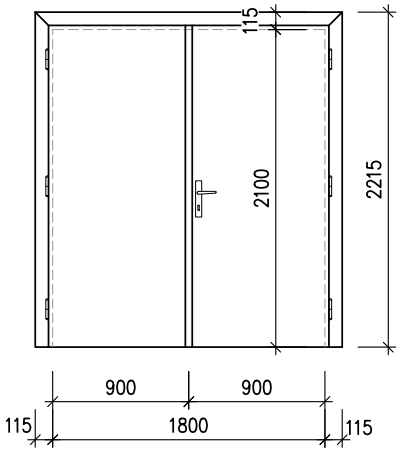	POPIS STÁVAJÍCÍ VNITŘNÍ DŘEVĚNÁ DVEŘNÍ KŘÍDLA PRO ÚNIKOVÉ DVEŘE OTOČNÉ, DVOUKŘÍDLOVÉ, PLNÉ, HLADKÉ, RÁMOVÉ KONSTRUKCE S OBLÝMI HRANAMI, DO DŘEVĚNÉ OBLOŽKOVÉ ZÁRUBNĚ VE ZDĚNÉ PŘÍČCE TL. 170 mm ROZMĚR DVEŘÍ 1 800 / 2 100 mm, AKTIVNÍ KŘÍDLO PRAVÉ REPASE – OPRAVA MECHANICKY POŠKOZENÉHO POVRCHU (VYTMELENÍ, DOPLNĚNÍ OTLUČENÝCH HRAN VLOŽENÍM DŘEVĚNÝCH NÁKLIŽKŮ,...), – ODSTRANĚNÍ NEVHODNÝCH NÁTĚRŮ, – REPASE DVEŘNÍCH ZÁVĚSŮ, – VÝMĚNA ŠTÍTŮ A KLIK Z LEHKÝCH KOVŮ ZA NOVÉ ŠTÍTOVÉ KOVÁNÍ PRO KLIKA/KLIKA, POVRCH MOSAZ, NOVÝ MECHANICKÝ ZADLABACÍ PANIKOVÝ ZÁMEK PRO CYLINDRICKOU VLOŽKU, NOVÁ OBOUSTRANNÁ CYLINDRICKÁ VLOŽKA V SYSTÉMU SGHK, OPRAVA ČI VÝMĚNA DVEŘNÍ ZÁSTRČE, – NOVÁ POVRCHOVÁ ÚPRAVA DVEŘÍ I ZÁRUBNĚ – BÍLÝ LAK	–	–	–	1	–	–	1	POZICE 3.03/3.01

ODK.	SCHÉMA	POPIS	POČET KUSŮ 1.PP	1.NP	2.NP	3.NP	4.NP	STŘ.	CELKEM	POZNÁMKA
53/T	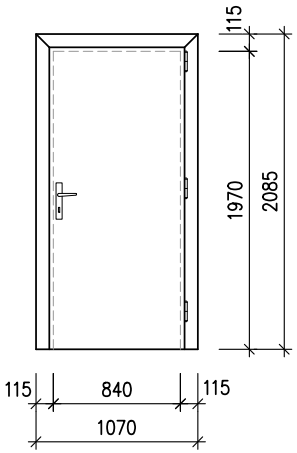	POPIS STÁVAJÍCÍ VNITŘNÍ DŘEVĚNÉ DVEŘNÍ KŘÍDLO PRO ÚNIKOVÉ DVEŘE OTOČNÉ, JEDNOKŘÍDLOVÉ, PLNÉ, HLADKÉ, RÁMOVÉ KONSTRUKCE S OBLÝMI HRANAMI, OBOUSTRANNĚ POTAŽENÉ PŘEKLIŽKOU, DO DŘEVĚNÉ OBLOŽKOVÉ ZÁRUBNĚ VE ZDĚNÉM OZUBU TL. 170 mm (VČ. OMÍTEK) VE STĚNĚ TL. 310 mm ROZMĚR DVEŘÍ 840 / 1 970 mm, PRAVÉ ROZMĚR VČETNĚ ZÁRUBNĚ 1 070 / 2 084 mm REPASE VIZ TEXT U POLOŽKY 47/T, S ROZDÍLEM V POUŽITÍ NOVÉHO MECHANICKÉHO ZADLABACÍHO PANIKOVÉHO ZÁMKU PRO CYLINDRICKOU VLOŽKU	–	–	–	1	–	–	1	POZICE 3.02/3.01
54/T	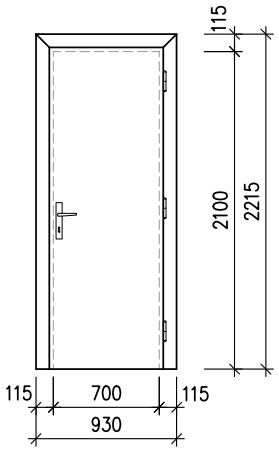	TVAROVÁ KOPIE PŮVODNÍCH DVEŘÍ VNITŘNÍ DŘEVĚNÉ DVEŘNÍ KŘÍDLO PRO DVEŘE OTOČNÉ, JEDNOKŘÍDLOVÉ, PLNÉ, HLADKÉ, RÁMOVÉ KONSTRUKCE S OBLÝMI HRANAMI, OBOUSTRANNĚ POTAŽENÉ PŘEKLIŽKOU, DO DŘEVĚNÉ OBLOŽKOVÉ ZÁRUBNĚ V OZUBU TL. 180 mm VE ZDĚNÉ STĚNĚ TL. 320 mm KOVÁNÍ, POVRCH MOSAZ – ZÁVĚSY PRO DVEŘE OTOČNÉ, ŠTÍTOVÉ KOVÁNÍ PRO KLIKA/KLIKA, MECHANICKÝ ZADLABACÍ ZÁMEK PRO CYLINDRICKOU VLOŽKU, OBOUSTRANNÁ CYLINDRICKÁ VLOŽKA V SYSTÉMU SGHK POVRCHOVÁ ÚPRAVA DVEŘÍ I ZÁRUBNĚ – BÍLÝ LAK ROZMĚR DVEŘÍ 700 / 2 100 mm, PRAVÉ ROZMĚR VČETNĚ ZÁRUBNĚ (MAX) 930 / 2 215 mm	–	1	–	–	–	–	1	POZICE 1.35/1.01

ODK.	SCHÉMA	POPIS	POČET KUSŮ 1.PP	1.NP	2.NP	3.NP	4.NP	STŘ.	CELKEM	POZNÁMKA
55/T		ODNÍMATELNÉ KRYTY RADIÁTORŮ Z DTD LAMINOVANÉ DESKY TL. 18 mm BAREVNÝ ODSTÍN BÍLÝ, POVRCH JEMNĚ PERLIČKOVÁ STRUKTURA, MAT DODÁVKA VČETNĚ DUBOVÉHO SOKLU A DŘEVĚNÉ A KOVOVÉ PODKONSTRUKCE PODROBNOSTI VIZ SAMOSTATNÝ VÝKRES D1.1–25	–	1	–	–	–	–	15 m^2	POZICE 1.17
56/T		OBKLAD STĚN A ODNÍMATELNÉ KRYTY RADIÁTORŮ Z DTD LAMINOVANÉ DESKY TL. 18 mm BAREVNÝ ODSTÍN BÉŽOVÁ, POVRCH JEMNĚ PERLIČKOVÁ STRUKTURA, MAT DODÁVKA VČETNĚ DUBOVÉHO SOKLU A DŘEVĚNÉ A KOVOVÉ PODKONSTRUKCE PODROBNOSTI VIZ SAMOSTATNÝ VÝKRES D1.1–25	–	–	1	–	–	–	192 m^2	POZICE 2.04
57/T	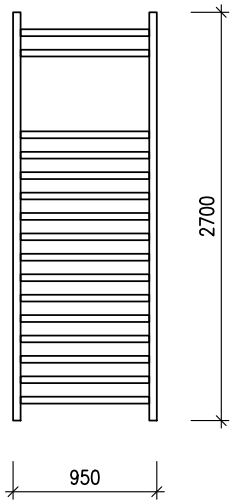	DŘEVĚNÉ SPORTOVNÍ ŽEBŘINY VČETNĚ MONTÁŽNÍ SADY NA UPEVNĚNÍ DO ZDĚNÉ STĚNY S PŘEDSAZENÝM DTD OBKLADEM MATERIÁL BOČNICE – SMRK, PŘÍČKY (14 KUSŮ) – BUK ŠÍŘKA BOČNICE – 140 mm, PŘÍČKY OVÁLNÉ 45/40 mm ROZMĚR 950/2700 mm, 14 PŘÍČEK ŽEBŘINY MUSÍ SPLŇOVAT NORMU ČSN EN 12346 (940346) TĚLOCVIČNÉ NÁŘADÍ – ŽEBŘINY, PRŮLEZKY A ŠPLHACÍ RÁMY – BEZPEČNOSTNÍ POŽADAVKY A ZKUŠEBNÍ METODY	–	–	4	–	–	–	4	POZICE 2.04

ODK.	SCHÉMA	POPIS	POČET KUSŮ 1.PP	1.NP	2.NP	3.NP	4.NP	STŘ.	CELKEM	POZNÁMKA
58/T	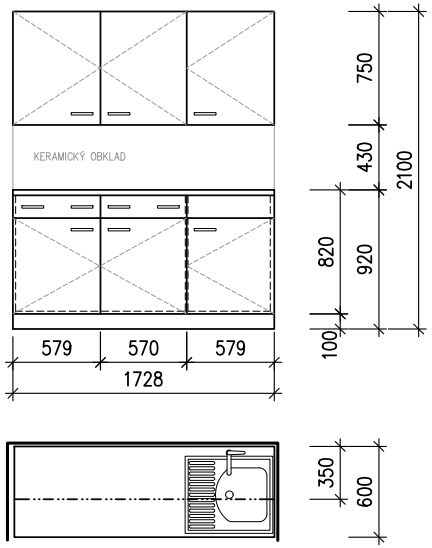	KUCHYŇSKÁ SESTAVA HORNÍCH A SPODNÍCH SKŘÍNĚK, DÉLKA 1750 mm – KORPUS A DVÍŘKA Z LAMINOVANÉ DŘEVOTŘÍSKOVÉ DESKY, BARVA BÍLÁ, – DVÍŘKA OTVÍRAVÁ, DVĚ ZÁSUVKY S PLNOVÝSUVEM A PŘÍBORNÍKY, – V HORNÍCH A SPODNÍCH SKŘÍŇKÁCH PŘEMÍSTITELNÉ POLICE, – PRACOVNÍ DESKA A UKONČOVACÍ LIŠTA U STĚNY– BARVA ŠEDÁ, – SOKL NARÁŽECÍ, BARVA ŠEDÁ NEREZOVÝ DŘEZ A BATERIE DODÁVKOU ČÁSTI ZDRAVOTECHNIKA	–	1	–	–	–	–	1	POZICE 1.32
59/T	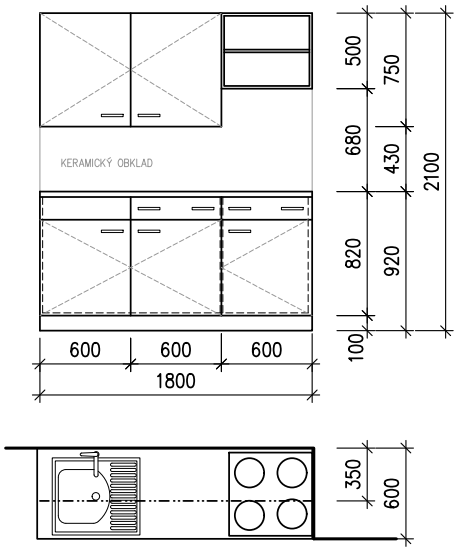	KUCHYŇSKÁ SESTAVA HORNÍCH A SPODNÍCH SKŘÍNĚK, DÉLKA 1800 mm – KORPUS A DVÍŘKA Z LAMINOVANÉ DŘEVOTŘÍSKOVÉ DESKY, BARVA BÍLÁ, – NAD VARNOU DESKOU OTEVŘENÁ SKŘÍŇKA, – DVÍŘKA OTVÍRAVÁ, DVĚ ZÁSUVKY S PLNOVÝSUVEM A PŘÍBORNÍKY, – V HORNÍCH A SPODNÍCH SKŘÍŇKÁCH PŘEMÍSTITELNÉ POLICE, – PRACOVNÍ DESKA A UKONČOVACÍ LIŠTA U STĚNY– BARVA ŠEDÁ, – SOKL NARÁŽECÍ, BARVA ŠEDÁ SOUČÁST DODÁVKY – VESTAVNÁ ELEKTRICKÁ SKLOKERAMICKÁ VARNÁ DESKA NEREZOVÝ DŘEZ A BATERIE DODÁVKOU ČÁSTI ZDRAVOTECHNIKA, STEJNĚ JAKO OHŘÍVAČ VODY UMÍSTĚNÝ POD DŘEZEM	–	–	–	1	–	–	1	POZICE 3.08